Ψυγείο

εγχειρίδιο χρήσης

RB33J8** / RB36J8** / RB38J7** / RB41J7**

SEGR Αυτόνομη συσκευή

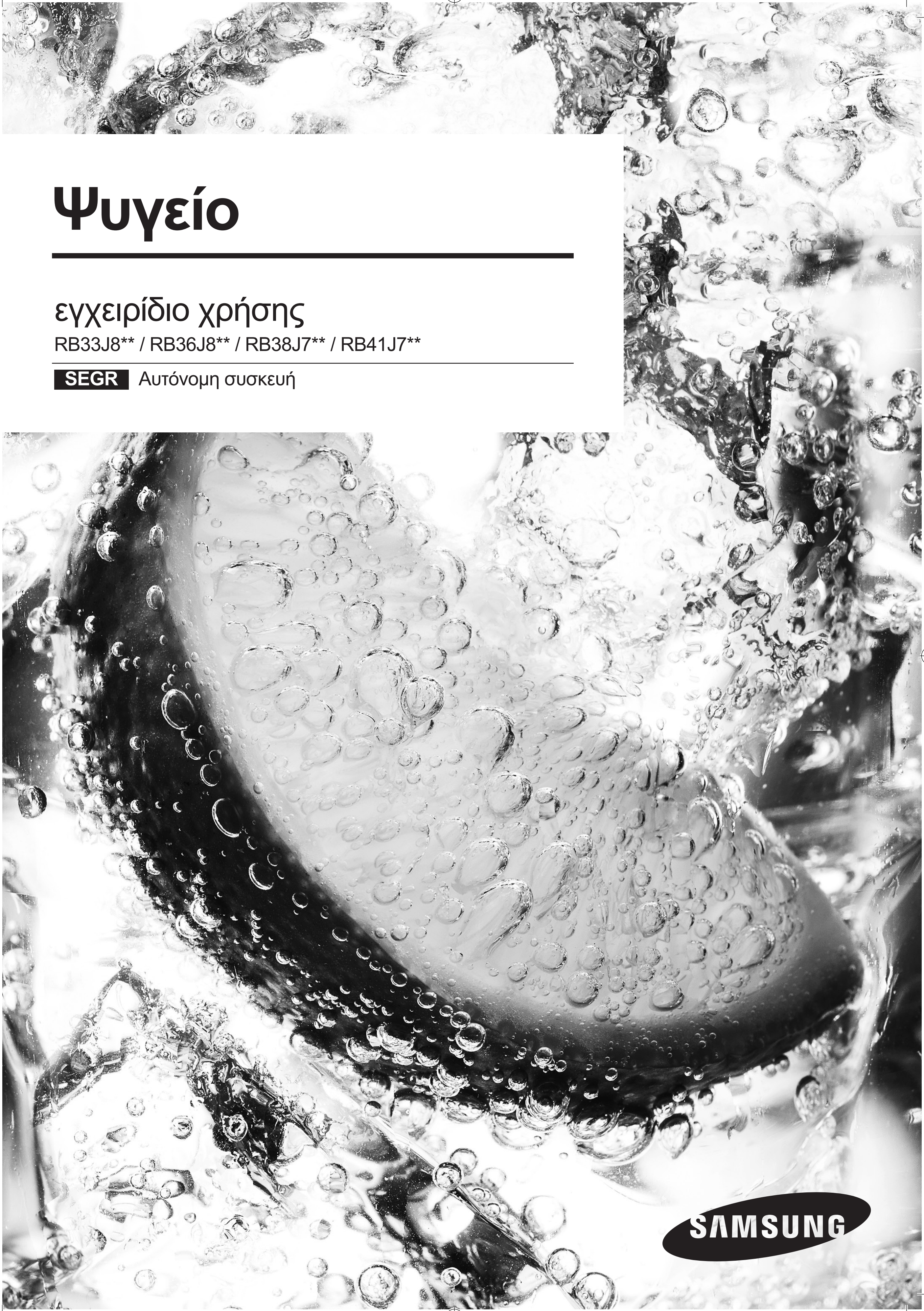

SAMSUNG

Περιεχόμενα

Πληροφορίες για την ασφάλεια **3**

Πληροφοριες για την ασφαλεια 3

Ρύθμιση του ψυγείου σας **19**

Προετοιμασια για την εγκατασταση του ψυγειου 19
Οριζοντιωση του ψυγειου 22

Λειτουργία του ψυγείου σας **24**

Χρηση του πινακα ελεγχου 24
Ειδοποίηση θερμοκρασίας 28
Λειτουργία CHEF (Σεφ)(προαιρετικά) 29
Ράφι καταψύκτη 29
Μέρη και χαρακτηριστικά 30
δυνατότητες του θαλαμου καταψυκτη 32
Χρηση του διανεμητη νερου (προαιρετικα) 34
Αφαιρεση των εσωτερικων εξαρτηματων 36
Αντικατασταση τησ λυχνιασ LED 41

Αντιστροφη της πόρτας (προαιρετικα) **42**

Αντιστροφή της λαβής (Μόνο για μοντέλα με ΛΑΒΗ ΜΕ ΜΠΑΡΑ) 43
Αντιστροφή της πόρτας 45

Αντιμετώπιση προβλημάτων **56**

Διάγραμμα κυκλώματος **58**

Εντοιχισμένη εγκατάσταση (μοντέλα RB33/36*) **59**

Κιτ εγκατάστασης 59
Διαστάσεις 60
Εγκατάσταση 62

Πληροφορίες για την ασφάλεια

Πληροφοριεσ για την ασφαλεια

- Προτού θέσετε τη συσκευή σε λειτουργία, διαβάστε προσεκτικά αυτό το εγχειρίδιο και φυλάξτε το για μελλοντική αναφορά.
- Χρησιμοποιείτε αυτή τη συσκευή μόνο για τον σκοπό για τον οποίο προορίζεται, όπως περιγράφεται στο παρόν εγχειρίδιο οδηγιών. Αυτή η συσκευή δεν προορίζεται για χρήση από άτομα (συμπεριλαμβανομένων των παιδιών) με περιορισμένες σωματικές, αισθητηριακές ή νοητικές ικανότητες ή με έλλειψη εμπειρίας και γνώσεων, εκτός εάν βρίσκονται υπό την επίβλεψη ή ακολουθούν οδηγίες για τη χρήση της συσκευής ατόμου που είναι υπεύθυνο για την ασφάλειά τους.
- Αυτή η συσκευή μπορεί να χρησιμοποιηθεί από παιδιά ηλικίας 8 ετών και άνω και από άτομα με περιορισμένες σωματικές, αισθητηριακές ή νοητικές ικανότητες ή με έλλειψη εμπειρίας και γνώσεων, εφόσον βρίσκονται υπό επίβλεψη ή ακολουθούν οδηγίες σχετικά με τη χρήση της συσκευής με ασφαλή τρόπο και κατανοούν τους κινδύνους που ενέχονται.
  Τα παιδιά απαγορεύεται να παίζουν με τη συσκευή. Ο καθαρισμός και η συντήρηση από τον χρήστη δεν πρέπει να πραγματοποιούνται από παιδιά χωρίς επίβλεψη.
- Οι Προειδοποιήσεις και οι Σημαντικές οδηγίες για την ασφάλεια που περιλαμβάνονται σε αυτό το εγχειρίδιο δεν καλύπτουν όλες τις συνθήκες και περιπτώσεις που ενδέχεται να προκύψουν.
  Είναι δική σας ευθύνη να ακολουθείτε την κοινή λογική και να είστε προσεκτικοί κατά την εγκατάσταση, τη συντήρηση και τη χρήση της συσκευής.
- Οι παρακάτω οδηγίες λειτουργίας αφορούν διάφορα μοντέλα, επομένως, τα χαρακτηριστικά του ψυγείου σας ενδέχεται να διαφέρουν ελαφρώς από αυτά που περιγράφονται σε αυτό το εγχειρίδιο, ενώ ενδέχεται να μην ισχύουν όλα τα σήματα προειδοποίησης. Εάν έχετε ερωτήσεις ή προβληματισμούς, επικοινωνήστε με το πλησιέστερο επισκευαστικό κέντρο ή βρείτε βοήθεια και πληροφορίες στο διαδίκτυο, στη διεύθυνση www.samsung.com.
- Ως ψυκτικό μέσο χρησιμοποιείται το R-600a ή το R-134a. Ελέγξτε την ετικέτα του συμπιεστή στο πίσω μέρος της συσκευής ή την ετικέτα τεχνικών στοιχείων στο εσωτερικό του ψυγείου για να δείτε ποιο ψυκτικό μέσο χρησιμοποιείται για το δικό σας ψυγείο. Σε περίπτωση που αυτό το προϊόν περιέχει εύφλεκτο αέριο (ψυκτικό

Πληροφορίες για την ασφάλεια

μέσο R-600a), επικοινωνήστε με την αρμόδια τοπική αρχή για να ενημερωθείτε σχετικά με τον ασφαλή τρόπο απόρριψης αυτού του προϊόντος.

- Προκειμένου να αποτραπεί η δημιουργία ενός εύφλεκτου μείγματος αερίου-αέρα σε περίπτωση διαρροής στο κύκλωμα ψύξης, το μέγεθος του χώρου στον οποίο μπορεί να τοποθετηθεί η συσκευή εξαρτάται από τη χρησιμοποιούμενη ποσότητα ψυκτικού μέσου.
- Μην θέτετε ποτέ σε λειτουργία μια συσκευή που παρουσιάζει οποιαδήποτε ένδειξη ζημιάς. Σε περίπτωση που έχετε αμφιβολίες, συμβουλευτείτε τον τοπικό αντιπρόσωπο. Ο χώρος πρέπει να έχει μέγεθος 1 m^3 για κάθε 8 γρ. ψυκτικού μέσου R-600a που υπάρχουν στο εσωτερικό της συσκευής.
  Η ποσότητα ψυκτικού μέσου που υπάρχει στη δική σας συσκευή αναγράφεται στην πινακίδα αναγνώρισης που θα βρείτε στο εσωτερικό της συσκευής.
- Το πιτσίλισμα ψυκτικού μέσου από τους σωλήνες μπορεί να προκαλέσει ανάφλεξη ή τραυματισμό στα μάτια. Σε περίπτωση που υπάρχει διαρροή ψυκτικού μέσου από τον σωλήνα, αποφύγετε τυχόν γυμνές φλόγες, απομακρύνετε από το προϊόν οτιδήποτε εύφλεκτο και αερίστε αμέσως τον χώρο.
  - Σε διαφορετική περίπτωση, υπάρχει κίνδυνος πυρκαγιάς ή έκρηξης.
- Είναι επικίνδυνο το σέρβις αυτής της συσκευής να πραγματοποιείται από οποιοδήποτε άλλο άτομο εκτός του Εξουσιοδοτημένου τεχνικού σέρβις.
  Στο Queensland, ο Εξουσιοδοτημένος τεχνικός σέρβις ΠΡΕΠΕΙ να διαθέτει Εξουσιοδότηση εργασίας με αέρια ή Άδεια για ψυκτικά μέσα με υδρογονάνθρακες, προκειμένου να εκτελέσει το σέρβις ή τις επισκευές που περιλαμβάνουν την αφαίρεση των καλυμμάτων. (Μόνο για την Αυστραλία)

Σημαντικά σύμβολα ασφάλειας και προφυλάξεις:

⚠ ΠΡΟΕΙΔΟΠΟΙΗΣΗ

Κίνδυνοι ή μη ασφαλείς πρακτικές που ενδέχεται να προκαλέσουν **σοβαρό τραυματισμό ή θάνατο.**

⚠ ΠΡΟΣΟΧΗ

Κίνδυνοι ή μη ασφαλείς πρακτικές που ενδέχεται να προκαλέσουν **ελαφρύ σωματικό τραυματισμό ή υλικές ζημιές.**

- ΜΗΝ το επιχειρήσετε.
- ΜΗΝ αποσυναρμολογείτε.
- ΜΗΝ αγγίζετε.
- Ακολουθείτε προσεκτικά τις οδηγίες.
- Αποσυνδέστε το φις τροφοδοσίας από την πρίζα.
- Βεβαιωθείτε ότι η συσκευή είναι γειωμένη για να αποφευχθεί ο κίνδυνος ηλεκτροπληξίας.
- Καλέστε το κέντρο επικοινωνίας για βοήθεια.
- Σημείωση.

Σκοπός αυτών των σημάτων προειδοποίησης είναι να μην τραυματιστείτε εσείς ή άλλοι άνθρωποι.
Ακολουθήστε τα σχολαστικά.
Αφού διαβάσετε αυτή την ενότητα, φυλάξτε την σε ασφαλές μέρος για μελλοντική αναφορά.

Σημείωση ΕΚ

Αυτό το προϊόν καθορίστηκε ότι συμμορφώνεται με την Οδηγία Χαμηλής Τάσης (2006/95/ΕΚ), την Οδηγία Ηλεκτρομαγνητικής Συμβατότητας (2004/108/ΕΚ), την Οδηγία για τον Περιορισμό των Επικίνδυνων Ουσιών (2011/65/ΕΕ), τον κατ' εξουσιοδότηση Κανονισμό (ΕΕ) αρ. 1060/2010 της Επιτροπής και την Οδηγία Οικολογικού Σχεδιασμού (2009/125/ΕΚ) όπως αυτή εφαρμόζεται μέσω του Κανονισμού (ΕΚ) αρ. 643/2009 της Ευρωπαϊκής Ένωσης. (Μόνο για προϊόντα που πωλούνται σε ευρωπαϊκές χώρες)

Πληροφορίες για την ασφάλεια

⚠ **ΠΡΟΕΙΔΟΠΟΙΗΣΗ**

Σηματα σοβαρησ προειδοποιησησ για τη μεταφορα και την τοποθετηση

- Κατά τη μεταφορά και την εγκατάσταση της συσκευής, πρέπει να είστε προσεκτικοί προκειμένου να μην υποστεί ζημιά κανένα μέρος του κυκλώματος ψύξης.

- Η διαρροή ψυκτικού μέσου από τους σωλήνες μπορεί να προκαλέσει ανάφλεξη ή τραυματισμό στα μάτια. Εάν εντοπίσετε διαρροή, αποφύγετε τυχόν γυμνές φλόγες ή πιθανές πηγές ανάφλεξης και αερίστε για μερικά λεπτά τον χώρο στον οποίο βρίσκεται η συσκευή.
- Αυτή η συσκευή περιέχει ως ψυκτικό μέσο μια μικρή ποσότητα ισοβουτανίου (R-600a). Πρόκειται για ένα φυσικό αέριο με υψηλή περιβαλλοντική συμβατότητα, το οποίο ωστόσο είναι αναφλέξιμο. Κατά τη μεταφορά και την εγκατάσταση της συσκευής, πρέπει να είστε προσεκτικοί προκειμένου να μην υποστεί ζημιά κανένα μέρος του κυκλώματος ψύξης.

⚠ **ΠΡΟΕΙΔΟΠΟΙΗΣΗ**

Σηματα σοβαρής προειδοποιησησ για την εγκατασταση

- Η φθαρμένη μόνωση των ηλεκτρικών μερών μπορεί να προκαλέσει ηλεκτροπληξία ή πυρκαγιά.
- Μην τοποθετείτε αυτό το ψυγείο σε μέρος όπου εκτίθεται σε άμεσο ηλιακό φως ή στη θερμότητα που εκπέμπεται από σόμπες, καλοριφέρ ή άλλες συσκευές.
- Μην συνδέετε πολλές συσκευές στο ίδιο πολύπριζο.
  Το ψυγείο πρέπει πάντα να είναι συνδεδεμένο σε δική του πρίζα, με τιμή τάσης ίδια με αυτήν που αναγράφεται στην πινακίδα τεχνικών στοιχείων.

- Με τον τρόπο αυτό εξασφαλίζεται η καλύτερη δυνατή απόδοση της συσκευής και αποφεύγεται η υπερφόρτωση των κυκλωμάτων καλωδίωσης της κατοικίας σας, που θα μπορούσε να προκαλέσει κίνδυνο πυρκαγιάς λόγω υπερθέρμανσης των καλωδίων.

- Εάν η πρίζα είναι χαλαρή, μην συνδέσετε το φις τροφοδοσίας.

- Υπάρχει κίνδυνος ηλεκτροπληξίας ή πυρκαγιάς.

- Μην χρησιμοποιείτε καλώδιο που παρουσιάζει ρωγμές ή ζημιά λόγω τριβής σε όλο

το μήκος του ή σε οποιοδήποτε από τα άκρα του.

- Μην τραβάτε και μην κάμπτετε υπερβολικά το καλώδιο ρεύματος.
- Μην συστρέφετε και μην δένετε κόμπο το καλώδιο ρεύματος.
- Μην κρεμάτε το καλώδιο ρεύματος επάνω σε μεταλλικό αντικείμενο, μην τοποθετείτε βαριά αντικείμενα επάνω στο καλώδιο ρεύματος, μην τοποθετείτε το καλώδιο ρεύματος ανάμεσα σε αντικείμενα και μην σπρώχνετε το καλώδιο ρεύματος στον χώρο πίσω από τη συσκευή.

- Όταν μετακινείτε το ψυγείο, προσέχετε να μην αναποδογυρίσει ή να μην υποστεί ζημιά το καλώδιο ρεύματος.
- Ενδέχεται να προκληθεί ηλεκτροπληξία ή πυρκαγιά.

- Μην χρησιμοποιείτε αερολύματα (αεροζόλ) κοντά στο ψυγείο.

- Όταν χρησιμοποιούνται αεροζόλ κοντά στο ψυγείο, ενδέχεται να προκληθεί έκρηξη ή πυρκαγιά.
- Μην κάμπτετε υπερβολικά το καλώδιο ρεύματος και μην τοποθετείτε βαριά αντικείμενα επάνω του.

- Πριν από τη χρήση, αυτό το ψυγείο πρέπει να εγκατασταθεί σωστά και σε κατάλληλο σημείο, σύμφωνα με το εγχειρίδιο.

- Μην εγκαθιστάτε το ψυγείο σε χώρο με υγρασία ή σε χώρο όπου υπάρχει περίπτωση να έρθει σε επαφή με νερό.

- Η φθαρμένη μόνωση των ηλεκτρικών μερών μπορεί να προκαλέσει ηλεκτροπληξία ή πυρκαγιά.

- Συνδέστε το φις τροφοδοσίας σωστά, με το καλώδιο να κρέμεται προς τα κάτω.

- Εάν συνδέσετε το φις τροφοδοσίας ανάποδα, μπορεί να κοπεί το καλώδιο και να προκληθεί πυρκαγιά ή ηλεκτροπληξία.

- Βεβαιωθείτε ότι το πίσω μέρος του ψυγείου δεν συνθλίβει το καλώδιο, ούτε του προκαλεί ζημιά.
- Όταν μετακινείτε το ψυγείο, προσέχετε να μην αναποδογυρίσει ή να μην υποστεί ζημιά το καλώδιο ρεύματος.

- Υπάρχει κίνδυνος πυρκαγιάς.

- Φυλάξτε τα υλικά συσκευασίας μακριά από παιδιά.

- Εάν τα παιδιά βάλουν το κεφάλι τους μέσα σε αυτά, υπάρχει κίνδυνος θανάτου λόγω ασφυξίας.

Πληροφορίες για την ασφάλεια

- Αυτή η συσκευή πρέπει να είναι τοποθετημένη με τέτοιο τρόπο ώστε να είναι προσβάσιμη στο φις τροφοδοσίας.
- Σε διαφορετική περίπτωση ενδέχεται να προκληθεί ηλεκτροπληξία ή πυρκαγιά λόγω διαρροής ρεύματος.
- Μην εγκαθιστάτε αυτή τη συσκευή κοντά σε καλοριφέρ ή σε εύφλεκτα υλικά.
- Μην εγκαθιστάτε τη συσκευή σε μέρη με υγρασία, λάδια ή σκόνη ή σε μέρη που είναι εκτεθειμένα σε άμεσο ηλιακό φως ή νερό (σταγόνες βροχής).
- Μην εγκαθιστάτε αυτή τη συσκευή σε μέρος όπου ενδέχεται να υπάρξει διαρροή αερίου.
- Ενδέχεται να προκληθεί ηλεκτροπληξία ή πυρκαγιά.
- Εάν υπάρχει σκόνη ή νερό μέσα στο ψυγείο, αποσυνδέστε το φις τροφοδοσίας και επικοινωνήστε με το τοπικό επισκευαστικό κέντρο της Samsung Electronics.
- Διαφορετικά υπάρχει κίνδυνος πυρκαγιάς.
- Μην στέκεστε επάνω στη συσκευή και μην τοποθετείτε αντικείμενα (όπως ρούχα, αναμμένα κεριά, αναμμένα τσιγάρα, πιάτα, χημικά, μεταλλικά αντικείμενα κ.λπ.) επάνω στη συσκευή.
- Μπορεί να προκληθεί ηλεκτροπληξία, πυρκαγιά, προβλήματα με το προϊόν ή τραυματισμός.
- Αυτή η συσκευή πρέπει να έχει κατάλληλη γείωση.
- Μην γειώνετε τη συσκευή σε σωλήνες αερίου, πλαστικούς σωλήνες νερού ή γραμμές τηλεφώνου.
- Η γείωση του ψυγείου είναι απαραίτητη, προκειμένου να αποφευχθεί τυχόν διαρροή ηλεκτρικής ενέργειας ή ηλεκτροπληξία λόγω διαρροής ρεύματος από το ψυγείο.
- Μπορεί να προκληθεί ηλεκτροπληξία, πυρκαγιά, έκρηξη ή πρόβλημα με το προϊόν.
- Μην συνδέσετε ποτέ το καλώδιο ρεύματος σε πρίζα που δεν έχει σωστή γείωση. Βεβαιωθείτε ότι η γείωση έχει γίνει σύμφωνα με τους τοπικούς και εθνικούς κώδικες.
- Εάν το καλώδιο ρεύματος υποστεί βλάβη, πρέπει να αντικατασταθεί από τον κατασκευαστή, τον αντιπρόσωπο σέρβις ή από κάποιον εξειδικευμένο τεχνικό, έτσι ώστε να αποφευχθεί κάθε πιθανός κίνδυνος.
- Η αντικατάσταση της ασφάλειας του ψυγείου πρέπει να πραγματοποιείται από

εξειδικευμένο τεχνικό ή εταιρεία σέρβις.

- Σε διαφορετική περίπτωση, ενδέχεται να προκληθεί ηλεκτροπληξία ή σωματικός τραυματισμός.

⚠ **ΠΡΟΣΟΧΗ**

Σηματα προσοχησ για την εγκατασταση

- Διατηρείτε ελεύθερο από εμπόδια το άνοιγμα εξαερισμού που βρίσκεται στο περίβλημα της συσκευής ή στη βάση της.
- Μετά την εγκατάσταση, αφήστε τη συσκευή για 2 ώρες προτού τη γεμίσετε με τρόφιμα και χωρίς να τη θέσετε σε λειτουργία.
- Η εγκατάσταση αυτής της συσκευής, καθώς και τυχόν εργασίες σέρβις, συνιστάται να γίνονται από εξειδικευμένο τεχνικό ή εταιρεία σέρβις.

- Σε αντίθετη περίπτωση, ενδέχεται να προκληθεί ηλεκτροπληξία, πυρκαγιά, έκρηξη, πρόβλημα με το προϊόν ή τραυματισμός.

⚠ **ΠΡΟΕΙΔΟΠΟΙΗΣΗ**

Σηματα σοβαρής προειδοποιησησ για τη χρηση

- Μην αγγίζετε το φις τροφοδοσίας με υγρά χέρια.
  - Ενδέχεται να προκληθεί ηλεκτροπληξία.
- Μην αποθηκεύετε αντικείμενα στο επάνω μέρος της συσκευής.
  - Όταν ανοιγοκλείνετε την πόρτα, τα αντικείμενα ενδέχεται να πέσουν και να προκαλέσουν σωματικό τραυματισμό ή/και υλική ζημιά.
- Μην τοποθετείτε αντικείμενα γεμάτα με νερό επάνω στο ψυγείο.
  - Εάν χυθεί το νερό, υπάρχει κίνδυνος πυρκαγιάς ή ηλεκτροπληξίας.
- Μην αγγίζετε τα εσωτερικά τοιχώματα του καταψύκτη ή τα προϊόντα που φυλάσσονται στον καταψύκτη με βρεγμένα χέρια.
  - Μπορεί να προκληθεί κρυοπάγημα.
- Μην χρησιμοποιείτε και μην τοποθετείτε ουσίες ευαίσθητες στη θερμοκρασία, όπως εύφλεκτα σπρέι, εύφλεκτα αντικείμενα, ξηρό πάγο, φάρμακα ή χημικά, κοντά ψυγείο.
  Μην διατηρείτε πτητικά ή εύφλεκτα αντικείμενα ή ουσίες (βενζόλιο, διαλυτικά,

προπάνιο, οινόπνευμα, αιθέρα, υγραέριο και άλλα παρόμοια προϊόντα κ.λπ.) μέσα στο ψυγείο.

- Αυτό το ψυγείο προορίζεται αποκλειστικά για τη φύλαξη τροφίμων.
- Μπορεί να προκληθεί πυρκαγιά ή έκρηξη.

• Μην διατηρείτε φαρμακευτικά προϊόντα, επιστημονικά υλικά ή θερμοευαίσθητα προϊόντα μέσα στο ψυγείο.

- Τα προϊόντα που απαιτούν αυστηρό έλεγχο της θερμοκρασίας δεν πρέπει να φυλάσσονται στο ψυγείο.

• Μην τοποθετείτε και μην χρησιμοποιείτε καμία ηλεκτρική συσκευή μέσα στο ψυγείο/στον καταψύκτη, εκτός εάν πρόκειται για τύπο συσκευής που συνιστάται από τον κατασκευαστή.

• Εάν μυρίσετε οσμή φαρμάκου ή καπνό, αποσυνδέστε αμέσως το φις τροφοδοσίας και επικοινωνήστε με το τοπικό επισκευαστικό κέντρο της Samsung Electronics.

• Εάν υπάρχει σκόνη ή νερό μέσα στο ψυγείο, αποσυνδέστε το φις τροφοδοσίας και επικοινωνήστε με το τοπικό επισκευαστικό κέντρο της Samsung Electronics.

- Διαφορετικά υπάρχει κίνδυνος πυρκαγιάς.

• Εάν εντοπίσετε διαρροή αερίου, αποφύγετε τυχόν γυμνές φλόγες ή πιθανές πηγές ανάφλεξης και αερίστε για μερικά λεπτά τον χώρο στον οποίο βρίσκεται η συσκευή.

• Μην χρησιμοποιείτε μηχανικές συσκευές ή οποιοδήποτε άλλο μέσο –εκτός από εκείνα που συνιστά ο κατασκευαστής– για να επιταχύνετε τη διαδικασία απόψυξης.

• Μην προκαλείτε ζημιές στο κύκλωμα του ψυκτικού μέσου.

• Μην ψεκάζετε πτητικά υγρά, όπως εντομοκτόνα, στην επιφάνεια της συσκευής.

- Είναι βλαβερά για τους ανθρώπους και, επιπλέον, ενδέχεται να προκαλέσουν ηλεκτροπληξία, πυρκαγιά ή προβλήματα με το προϊόν.

• Μην χρησιμοποιείτε σεσουάρ για να στεγνώσετε το εσωτερικό του ψυγείου. Μην τοποθετείτε αναμμένα κεριά μέσα στο ψυγείο για την απομάκρυνση των δυσάρεστων οσμών.

- Ενδέχεται να προκληθεί ηλεκτροπληξία ή πυρκαγιά.

• Γεμίζετε το δοχείο νερού, τον δίσκο πάγου και τις παγοθήκες μόνο με πόσιμο νερό (μεταλλικό ή απιονισμένο νερό).

- Μην γεμίζετε το δοχείο με τσάι, χυμό ή αθλητικό ποτό, καθώς ενδέχεται να προκληθεί βλάβη στο ψυγείο.

- Μην κάθεστε επάνω στην πόρτα ή τα συρτάρια του ψυγείου και μην κρεμιέστε επάνω τους.
- Μπορεί με τον τρόπο αυτό να πέσει το ψυγείο, να χωρίσει η πόρτα ή να πιαστεί το χέρι σας στη σχισμή της πόρτας, κάτι που μπορεί να προκαλέσει υλικές ζημιές ή τραυματισμό.
- Μην αφήνετε ανοικτές τις πόρτες του ψυγείου ενόσω δεν επιβλέπετε το ψυγείο, και μην αφήνετε τα παιδιά να μπαίνουν μέσα στο ψυγείο.
- Μην αφήνετε μωρά ή παιδιά να μπαίνουν μέσα στο συρτάρι.
- Μπορεί να προκληθεί θάνατος λόγω ασφυξίας εξαιτίας της παγίδευσης ή σωματικός τραυματισμός.
- Μην χρησιμοποιείτε μηχανικές συσκευές ή οποιοδήποτε άλλο μέσο –εκτός από εκείνα που συνιστά ο κατασκευαστής– για να επιταχύνετε τη διαδικασία απόψυξης.
- Μην προκαλείτε ζημιές στο κύκλωμα του ψυκτικού μέσου.
- Μην τοποθετείτε τα ράφια του ψυγείου ανάποδα.
  Διαφορετικά, η ασφάλεια των ραφιών δεν θα λειτουργήσει.
- Εάν πέσει ένα γυάλινο ράφι, ενδέχεται να προκληθεί σωματικός τραυματισμός.

- Σε περίπτωση διαρροής αερίου (όπως προπάνιο, υγραέριο κ.λπ.), αερίστε αμέσως το χώρο χωρίς να αγγίξετε το φις τροφοδοσίας. Μην αγγίζετε τη συσκευή ή το καλώδιο ρεύματος.

- Μην χρησιμοποιείτε ανεμιστήρα εξαερισμού.
- Μια σπίθα μπορεί να προκαλέσει έκρηξη ή πυρκαγιά.
- Χρησιμοποιείτε μόνο τις λυχνίες LED που παρέχονται από τον κατασκευαστή ή τους αντιπροσώπους σέρβις.
- Τα παιδιά θα πρέπει να επιτηρούνται, ώστε να διασφαλίζεται ότι δεν παίζουν με τη συσκευή.
- Κρατήστε τα δάχτυλά σας μακριά από σημεία όπου θα μπορούσαν να πιαστούν. Τα κενά ανάμεσα στις πόρτες και τον θάλαμο είναι αναγκαστικά μικρά.
- Μην αφήνετε τα παιδιά να κρέμονται από την πόρτα.
  Διαφορετικά, μπορεί να προκληθεί σοβαρός τραυματισμός.
- Υπάρχει κίνδυνος να παγιδευτούν τα παιδιά στο εσωτερικό του.
  Μην αφήνετε τα παιδιά να μπαίνουν μέσα στο ψυγείο.
- Τα μπουκάλια πρέπει να τοποθετούνται το ένα ακριβώς δίπλα στο άλλο ώστε να

Πληροφορίες για την ασφάλεια

μην πέσουν έξω από το ψυγείο.

- Αυτό το προϊόν προορίζεται αποκλειστικά για τη φύλαξη τροφίμων σε οικιακό περιβάλλον.
- Μην βάζετε ποτέ τα δάχτυλά σας ή άλλα αντικείμενα στην οπή του διανεμητή, στη χοάνη του δοχείου πάγου ή στο δοχείο του παρασκευαστή πάγου.
- Ενδέχεται να προκληθεί σωματικός τραυματισμός ή υλική ζημιά.
- Μην τοποθετείτε τα χέρια σας, τα πόδια σας ή μεταλλικά αντικείμενα (όπως μεταλλικές ράβδους κ.λπ.) στο κάτω ή στο πίσω μέρος του ψυγείου.
- Μπορεί να προκληθεί ηλεκτροπληξία ή τραυματισμός.
- Τυχόν αιχμηρές άκρες μπορεί να προκαλέσουν σωματικό τραυματισμό.

- Μην επιχειρήσετε να επισκευάσετε, να αποσυναρμολογήσετε ή να τροποποιήσετε οι ίδιοι τη συσκευή.

- Μην χρησιμοποιείτε καμία ασφάλεια (όπως χαλκός, χαλύβδινο σύρμα κ.λπ.) εκτός από την κανονική.
- Σε περίπτωση που απαιτείται επισκευή ή επανεγκατάσταση της συσκευής, επικοινωνήστε με το πλησιέστερο επισκευαστικό κέντρο.
- Σε διαφορετική περίπτωση, ενδέχεται να προκληθεί ηλεκτροπληξία, πυρκαγιά, προβλήματα με το προϊόν ή τραυματισμός.

- Εάν από τη συσκευή ακούγεται περίεργος θόρυβος ή βγαίνει μυρωδιά καμένου ή καπνός, αποσυνδέστε αμέσως το φις τροφοδοσίας και επικοινωνήστε με το πλησιέστερο επισκευαστικό κέντρο.

- Σε διαφορετική περίπτωση, ενδέχεται να προκληθεί ηλεκτροπληξία ή πυρκαγιά.
- Προτού αλλάξετε τις εσωτερικές λυχνίες του ψυγείου, βγάλτε το φις τροφοδοσίας από την πρίζα.
- Διαφορετικά υπάρχει κίνδυνος ηλεκτροπληξίας.
- Εάν αντιμετωπίσετε δυσκολίες κατά την αλλαγή της λυχνίας, επικοινωνήστε με τον αντιπρόσωπο σέρβις.
- Εάν το προϊόν διαθέτει λυχνία LED, μην αποσυναρμολογείτε οι ίδιοι το κάλυμμα της λυχνίας και τη λυχνία LED.
- Επικοινωνήστε με τον αντιπρόσωπο σέρβις.
- Συνδέστε καλά το φις τροφοδοσίας στην πρίζα.

Μην χρησιμοποιείτε φις τροφοδοσίας ή καλώδιο ρεύματος που έχει υποστεί ζημιά ούτε χαλαρή πρίζα.

- Ενδέχεται να προκληθεί ηλεκτροπληξία ή πυρκαγιά.

• Μην τοποθετείτε δοχεία με νερό επάνω στη συσκευή.

- Εάν χυθεί το νερό, υπάρχει κίνδυνος πυρκαγιάς ή ηλεκτροπληξίας.

• Μην κοιτάτε ποτέ κατευθείαν τη λυχνία LED UV για μεγάλα χρονικά διαστήματα.

- Μπορεί να προκληθεί ασθενοπία εξαιτίας των υπεριωδών ακτινών.

⚠ **ΠΡΟΣΟΧΗ**

Σηματα προσοχής για τη χρηση

• Για την καλύτερη απόδοση του προϊόντος:

- Μην τοποθετείτε τρόφιμα πολύ κοντά μπροστά στα ανοίγματα εξαερισμού που βρίσκονται στο πίσω μέρος της συσκευής, καθώς μπορεί να εμποδίσουν την ελεύθερη κυκλοφορία του αέρα στον θάλαμο του ψυγείου.
- Τυλίγετε καλά τα τρόφιμα ή τοποθετείτε τα σε αεροστεγή δοχεία προτού τα βάλετε στο ψυγείο.
- Μην τοποθετείτε νωπά τρόφιμα που θέλετε να καταψύξετε δίπλα σε ήδη κατεψυγμένα τρόφιμα.

• Μην τοποθετείτε ποτήρια ή φιάλες ή ανθρακούχα αναψυκτικά μέσα στον καταψύκτη.

- Το δοχείο μπορεί να παγώσει και να σπάσει και να προκληθεί τραυματισμός.

• Τηρείτε τους μέγιστους χρόνους φύλαξης και τις ημερομηνίες λήξης των κατεψυγμένων προϊόντων.

• Δεν χρειάζεται να αποσυνδέσετε το ψυγείο από την παροχή ρεύματος εάν σκοπεύετε να λείψετε για διάστημα μικρότερο των τριών εβδομάδων.
Εάν όμως σκοπεύετε να λείψετε για τρεις ή περισσότερες εβδομάδες, βγάλτε όλα τα τρόφιμα από το ψυγείο.
Βγάλτε το ψυγείο από την πρίζα, καθαρίστε, ξεπλύνετε και στεγνώστε το.

• Μην τοποθετείτε ανθρακούχα ή αεριούχα ποτά στον θάλαμο του καταψύκτη.
Μην τοποθετείτε μπουκάλια ή γυάλινα δοχεία στον καταψύκτη.

- Όταν το περιεχόμενο παγώσει, το γυαλί μπορεί να σπάσει και να προκαλέσει

Πληροφορίες για την ασφάλεια

σωματικό τραυματισμό και υλικές ζημιές.

- Μην αλλάζετε και μην τροποποιείτε τη λειτουργία του ψυγείου.
- Οι αλλαγές ή οι τροποποιήσεις μπορεί να προκαλέσουν σωματικό τραυματισμό ή/και υλικές ζημιές.
  Οποιεσδήποτε αλλαγές ή τροποποιήσεις εκτελούνται από τρίτους σε αυτήν την ολοκληρωμένη συσκευή δεν καλύπτονται από την εγγύηση επισκευής της Samsung, ούτε ευθύνεται η Samsung για προβλήματα ασφάλειας και βλάβες που θα προκύψουν εξαιτίας των τροποποιήσεων από τρίτους.
- Μην φράζετε τις οπές αέρα.
- Εάν οι οπές αέρα είναι φραγμένες, ιδίως με πλαστική σακούλα, το ψυγείο θα ψυχθεί υπερβολικά.
- Να χρησιμοποιείτε μόνον τον παρασκευαστή πάγου που παρέχεται με το ψυγείο.
- Σκουπίστε την υπερβολική υγρασία που έχει σχηματιστεί στο εσωτερικό του ψυγείου και αφήστε τις πόρτες ανοικτές.
- Διαφορετικά, ενδέχεται να δημιουργηθούν οσμές και να αναπτυχθεί μούχλα.
- Εάν το ψυγείο βραχεί με νερό, αποσυνδέστε το φις τροφοδοσίας και επικοινωνήστε με το τοπικό επισκευαστικό κέντρο της Samsung Electronics.
- Μην χτυπάτε δυνατά και μην ασκείτε υπερβολική δύναμη στις επιφάνειες από γυαλί.
- Το σπασμένο γυαλί μπορεί να προκαλέσει σωματικό τραυματισμό ή/και υλικές ζημιές.

⚠ ΠΡΟΣΟΧΗ

Σηματα προσοχής για τον καθαρισμο και τη συντηρηση

- Μην ψεκάζετε καθαριστικά προϊόντα κατευθείαν πάνω στην οθόνη.
- Τα γράμματα που υπάρχουν πάνω στην οθόνη μπορεί να σβηστούν.
- Εάν εισχωρήσει στη συσκευή οποιαδήποτε ξένη ουσία, όπως το νερό, αποσυνδέστε το φις τροφοδοσίας από την πρίζα και επικοινωνήστε με το πλησιέστερο επισκευαστικό κέντρο.
- Σε διαφορετική περίπτωση, ενδέχεται να προκληθεί ηλεκτροπληξία ή πυρκαγιά.
- Απομακρύνετε τακτικά όλα τα ξένα σώματα, όπως η σκόνη και το νερό, από τους

ακροδέκτες και τα σημεία επαφής του φις τροφοδοσίας χρησιμοποιώντας ένα στεγνό πανί.

- Βγάλτε το φις τροφοδοσίας από την πρίζα και καθαρίστε το με ένα στεγνό πανί.
- Σε διαφορετική περίπτωση, ενδέχεται να προκληθεί ηλεκτροπληξία ή πυρκαγιά.

• Μην ψεκάζετε νερό απευθείας επάνω στη συσκευή για να την καθαρίσετε.

• Μην χρησιμοποιείτε βενζόλιο, διαλυτικό, λευκαντικό ή χλώριο για τον καθαρισμό.

- Ενδέχεται να προκαλέσουν ζημιά στην επιφάνεια της συσκευής, καθώς και πυρκαγιά.

• Μην βάζετε ποτέ τα δάχτυλά σας ή άλλα αντικείμενα στην οπή του διανεμητή.

- Ενδέχεται να προκληθεί σωματικός τραυματισμός ή υλική ζημιά.

• Πριν από τον καθαρισμό ή τις εργασίες συντήρησης, να αποσυνδέετε τη συσκευή από την πρίζα.

- Σε διαφορετική περίπτωση, ενδέχεται να προκληθεί ηλεκτροπληξία ή πυρκαγιά.

⚠ ΠΡΟΕΙΔΟΠΟΙΗΣΗ

Σηματα σοβαρής προειδοποίησης για την απορριψη

• Αφήστε τα ράφια στη θέση τους έτσι ώστε να παιδιά να μην μπορούν να σκαρφαλώσουν εύκολα στο εσωτερικό της συσκευής.

• Πριν από την απόρριψη, βεβαιωθείτε ότι δεν έχει υποστεί ζημιά κανένας από τους σωλήνες που βρίσκονται στο πίσω μέρος της συσκευής.

• Ως ψυκτικό μέσο χρησιμοποιείται το R-600a ή το R-134a.
Ελέγξτε την ετικέτα του συμπιεστή στο πίσω μέρος της συσκευής ή την ετικέτα τεχνικών στοιχείων στο εσωτερικό του ψυγείου για να δείτε ποιο ψυκτικό μέσο χρησιμοποιείται για το δικό σας ψυγείο.
Σε περίπτωση που αυτό το προϊόν περιέχει εύφλεκτο αέριο (ψυκτικό μέσο R-600a), επικοινωνήστε με την αρμόδια τοπική αρχή για να ενημερωθείτε σχετικά με τον ασφαλή τρόπο απόρριψης αυτού του προϊόντος. Ως διογκωτικό αέριο μόνωσης χρησιμοποιείται το κυκλοπεντάνιο.
Για τα αέρια που περιέχονται στο μονωτικό υλικό απαιτείται ειδική διαδικασία απόρριψης.
Επικοινωνήστε με τις αρμόδιες τοπικές αρχές για να ενημερωθείτε σχετικά με τον περιβαλλοντικά ασφαλή τρόπο απόρριψης αυτού του προϊόντος.

Πληροφορίες για την ασφάλεια

Πριν από την απόρριψη, βεβαιωθείτε ότι δεν έχει υποστεί ζημιά κανένας από τους σωλήνες που βρίσκονται στο πίσω μέρος της συσκευής.
Οι σωλήνες θα πρέπει να καταστρέφονται σε ανοιχτό χώρο.

- Κατά την απόρριψη αυτού ή άλλου(ων) ψυγείου(ων), αφαιρέστε την πόρτα/τα υλικά στεγανοποίησης της πόρτας και το σύστημα μανδάλωσης της πόρτας, έτσι ώστε να μην μπορεί να παγιδευτεί κάποιο παιδί ή ζώο στο εσωτερικό του.
  Τα παιδιά πρέπει να επιτηρούνται, ώστε να διασφαλίζεται ότι δεν μπαίνουν μέσα στη συσκευή και δεν παίζουν με αυτήν.

- Εάν παγιδευτεί μέσα κάποιο παιδί, ενδέχεται να τραυματιστεί και να πεθάνει από ασφυξία.

- Απορρίψτε τα υλικά συσκευασίας αυτού του προϊόντος με τρόπο φιλικό προς το περιβάλλον.
- Φυλάξτε όλα τα υλικά συσκευασίας μακριά από παιδιά, καθώς μπορούν να είναι επικίνδυνα για τα παιδιά.

- Εάν ένα παιδί βάλει το κεφάλι του μέσα σε μια σακούλα, ενδέχεται να πάθει ασφυξία.

Επιπλεον συμβουλές για σωστη χρηση

- Σε περίπτωση διακοπής ρεύματος, καλέστε το τοπικό γραφείο της εταιρείας παροχής ηλεκτρικού ρεύματος και ρωτήστε πόσο θα διαρκέσει η διακοπή.
  - Οι περισσότερες διακοπές ρεύματος που αποκαθίστανται εντός μίας ή δύο ωρών δεν θα επηρεάσουν τη θερμοκρασία του ψυγείου σας.
    Ωστόσο, κατά τη διάρκεια της διακοπής ρεύματος, θα πρέπει να ανοίγετε την πόρτα όσο το δυνατόν λιγότερο.
  - Εάν ωστόσο η διακοπή ρεύματος διαρκέσει περισσότερο από 24 ώρες, απομακρύνετε όλα τα κατεψυγμένα τρόφιμα.
- Εάν τοποθετηθεί για παρατεταμένο χρονικό διάστημα σε θερμοκρασία χαμηλότερη από εκείνη για την οποία έχει σχεδιαστεί, η συσκευή ενδέχεται να μην λειτουργεί αξιόπιστα (πιθανότητα απόψυξης των περιεχομένων ή πολύ υψηλής θερμοκρασίας στον θάλαμο κατεψυγμένων τροφίμων).
- Σε περίπτωση ευαίσθητων τροφίμων, το να διατηρούνται σε κατάσταση ψύξης ενδέχεται να επηρεάσει αρνητικά τη συντήρησή τους, λόγω των ιδιοτήτων τους.
- Η συσκευή σας είναι «frost free», που σημαίνει ότι δεν χρειάζεται να κάνετε απόψυξη, καθώς η διαδικασία αυτή εκτελείται αυτόματα.
- Η άνοδος της θερμοκρασίας κατά την απόψυξη μπορεί να συμμορφώνεται με τις απαιτήσεις ISO.
  Εάν όμως θέλετε να αποτρέψετε τυχόν υπερβολική άνοδο στη θερμοκρασία των κατεψυγμένων τροφίμων κατά την απόψυξη της συσκευής, τυλίξτε τα κατεψυγμένα τρόφιμα σε άφθονα φύλλα εφημερίδας.
- Μην καταψύχετε ξανά κατεψυγμένα τρόφιμα που έχουν ξεπαγώσει πλήρως.

Πληροφορίες για την ασφάλεια

Συμβουλές για εξοικονόμηση ενέργειας

- Εγκαταστήστε τη συσκευή σε δροσερό, ξηρό χώρο που διαθέτει επαρκή εξαερισμό.
  Βεβαιωθείτε ότι δεν εκτίθεται σε άμεσο ηλιακό φως και μην την τοποθετείτε ποτέ κοντά σε άμεση πηγή θερμότητας (για παράδειγμα, καλοριφέρ).
- Για υψηλότερη ενεργειακή απόδοση, συνιστάται να μην φράζετε τα ανοίγματα εξαερισμού και τις γρίλιες.
- Αφήνετε τα ζεστά φαγητά να κρυώσουν προτού τα βάλετε στον καταψύκτη.
- Βάζετε τα κατεψυγμένα τρόφιμα στο ψυγείο για να ξεπαγώσουν.
  Έπειτα, μπορείτε να χρησιμοποιήσετε τις χαμηλές θερμοκρασίες των κατεψυγμένων προϊόντων για να κρυώσετε τα τρόφιμα που βρίσκονται στο ψυγείο.
- Μην αφήνετε την πόρτα της συσκευής ανοιχτή για πολλή ώρα όταν βάζετε ή βγάζετε τρόφιμα από το ψυγείο.
  Όσο λιγότερη ώρα μένει ανοιχτή η πόρτα, τόσο λιγότερος πάγος θα δημιουργηθεί στον καταψύκτη.
- Συνιστάται να εγκαθιστάτε το ψυγείο αφήνοντας περιθώριο στο πίσω μέρος και στα πλάγια.
  Με αυτόν τον τρόπο θα μειωθεί η κατανάλωση ενέργειας και ο λογαριασμός του ηλεκτρικού θα διατηρείται σε χαμηλά επίπεδα.
- Για υψηλότερη ενεργειακή απόδοση, αφήνετε όλα τα εσωτερικά εξαρτήματα όπως καλάθια, συρτάρια και ράφια στη θέση που προβλέπεται από τον κατασκευαστή.

Αυτή η συσκευή προορίζεται για οικιακή χρήση και για άλλες παρόμοιες χρήσεις όπως:

- χρήση σε χώρους κουζίνας σε καταστήματα, γραφεία και άλλα εργασιακά περιβάλλοντα,
- χρήση σε αγροικίες και από πελάτες σε ξενοδοχεία, μοτέλ και άλλα οικιστικά περιβάλλοντα,
- χρήση σε πανδοχεία,
- χρήση για κέιτερινγκ και άλλες παρόμοιες δραστηριότητες που δεν σχετίζονται με τη λιανική πώληση.

Ρύθμιση του ψυγείου σας

Προετοιμασια για την εγκατασταση του ψυγειου

Συγχαρητήρια για την αγορά του νέου σας Ψυγείου Samsung.
Ελπίζουμε ότι θα απολαύσετε τις άφθονες υπερσύγχρονες δυνατότητες και την απόδοση που προσφέρει αυτή η νέα συσκευή.

- Πριν από τη χρήση, αυτό το ψυγείο πρέπει να εγκατασταθεί σωστά και σε κατάλληλο σημείο, σύμφωνα με το εγχειρίδιο.
- Χρησιμοποιείτε αυτή τη συσκευή μόνο για τον σκοπό για τον οποίο προορίζεται, όπως περιγράφεται στο παρόν εγχειρίδιο οδηγιών.
- Συνιστάται τυχόν ενέργειες σέρβις να εκτελούνται από εξειδικευμένο τεχνικό.
- Απορρίψτε τα υλικά συσκευασίας αυτού του προϊόντος με τρόπο φιλικό προς το περιβάλλον.

Πώς να επιλέξετε το καλύτερο σημείο για την τοποθέτηση του ψυγείου

- Επιλέξτε ένα σημείο χωρίς άμεση έκθεση στο ηλιακό φως.
- Επιλέξτε ένα σημείο όπου το δάπεδο είναι επίπεδο (ή σχεδόν επίπεδο).
- Επιλέξτε ένα σημείο όπου υπάρχει αρκετός χώρος ώστε να ανοίγουν εύκολα οι πόρτες του ψυγείου.
- Φροντίστε να υπάρχει αρκετός χώρος ώστε να εγκαταστήσετε το ψυγείο σε επίπεδη επιφάνεια.

- Εάν το ψυγείο σας γέρνει, το εσωτερικό σύστημα ψύξης ενδέχεται να μην λειτουργεί σωστά.
- Συνολικός χώρος που απαιτείται κατά τη χρήση.
  Ανατρέξτε στο σχεδιάγραμμα και στις διαστάσεις που θα βρείτε παρακάτω.

Ρύθμιση του ψυγείου σας

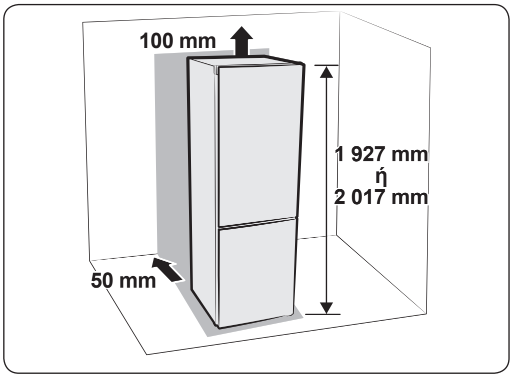

- Φροντίστε να υπάρχει αρκετός χώρος στα δεξιά, στα αριστερά, στο πίσω και στο επάνω μέρος για την κυκλοφορία του αέρα.
  Με αυτόν τον τρόπο θα μειωθεί η κατανάλωση ενέργειας και ο λογαριασμός του ηλεκτρικού θα διατηρείται σε χαμηλά επίπεδα.
- Μην εγκαθιστάτε το ψυγείο σε σημείο όπου η θερμοκρασία θα πέσει κάτω από τους 10 °C.
- Βεβαιωθείτε ότι η συσκευή θα μπορεί να μετακινηθεί εύκολα σε περίπτωση εργασιών συντήρησης και σέρβις.

	RB41/38		**RB36/33**	
a	155˚		100˚	
	ΛΑΒΗ ΜΕ ΕΣΟΧΗ	ΛΑΒΗ ΜΕ ΜΠΑΡΑ	ΛΑΒΗ ΜΕ ΕΣΟΧΗ	ΛΑΒΗ ΜΕ ΜΠΑΡΑ
A	900 mm	906 mm	1139 mm	1145 mm
B	1330 mm	1137 mm	688 mm	732 mm

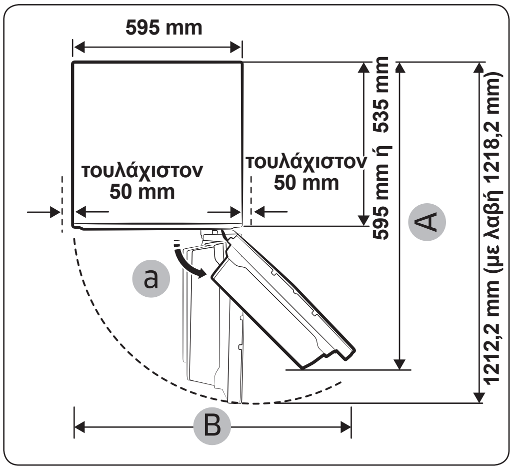

- Κάθε μέτρηση βασίζεται στις διαστάσεις του σχεδίου, γι’ αυτό ενδέχεται να υπάρχουν διαφορές ανάλογα με τη μέθοδο μέτρησης.

⚠ ΠΡΟΣΟΧΗ

Κατά την εγκατάσταση, τις εργασίες σέρβις στο ψυγείο ή τον καθαρισμό πίσω από αυτό, φροντίστε να τραβάτε τη μονάδα ευθεία προς τα εμπρός και, στη συνέχεια, να την σπρώχνετε ευθεία προς τα πίσω για να την ξαναβάλετε στη θέση της.
Επίσης, βεβαιωθείτε ότι το δάπεδό σας αντέχει το μέγιστο βάρος του ψυγείου.
Διαφορετικά, ενδέχεται να προκληθεί ζημιά στο δάπεδο.

⚠ ΠΡΟΣΟΧΗ

Δέστε το τμήμα του καλωδίου τροφοδοσίας που περισσεύει στο πίσω μέρος του ψυγείου έτσι ώστε να μην ακουμπά στο δάπεδο, προκειμένου το καλώδιο να μην πατηθεί από τα ροδάκια κατά τη μεταφορά του ψυγείου από ένα σημείο σε κάποιο άλλο.

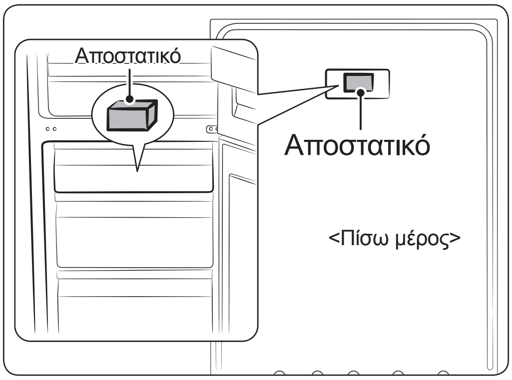

Αφαιρέστε το χαρτί από το αποστατικό και στη συνέχεια συνδέστε ένα αποστατικό (γκρίζο μπλοκ) στο πίσω μέρος του ψυγείου για καλύτερη απόδοση. Βεβαιωθείτε ότι το αποστατικό είναι στερεωμένο όπως στην ως άνω εικόνα, όταν θα τοποθετήσετε το ψυγείο. Βελτιώνει την απόδοση του ψυγείου.
Εάν τοποθετήσετε το ψυγείο σε έπιπλο κουζίνας, το αποστατικό θα πρέπει να αφαιρεθεί, προκειμένου η πόρτα να ευθυγραμμιστεί απόλυτα με την εξωτερική επιφάνεια του επίπλου..

Δαπεδο

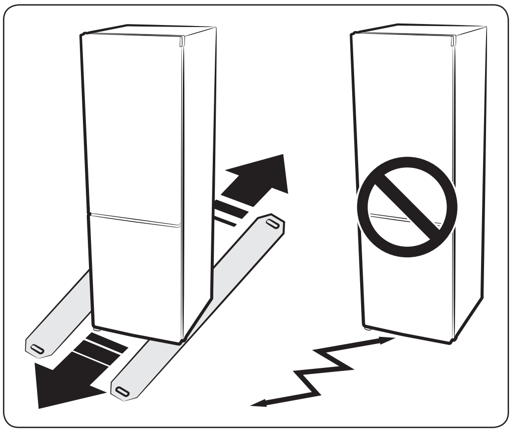

Προκειμένου να εγκατασταθεί σωστά, το ψυγείο πρέπει να τοποθετηθεί σε επίπεδη επιφάνεια από σκληρό υλικό που θα είναι στο ίδιο ύψος με το υπόλοιπο δάπεδο. Αυτή η επιφάνεια πρέπει να είναι αρκετά ανθεκτική ώστε να μπορεί να υποστηρίξει ένα γεμάτο ψυγείο. Για να προστατεύσετε το φινίρισμα του δαπέδου, κόψτε ένα μεγάλο κομμάτι χαρτόνι και τοποθετήστε το κάτω από το ψυγείο.

- Εάν τραβάτε ή σπρώχνετε το ψυγείο, ενδέχεται να προκληθεί ζημιά στο δάπεδο.
  Εάν μετακινείτε το ψυγείο μετά την εγκατάσταση, ενδέχεται να προκληθεί ζημιά στο δάπεδο.

Ρύθμιση του ψυγείου σας

Οριζοντιωση του ψυγειου

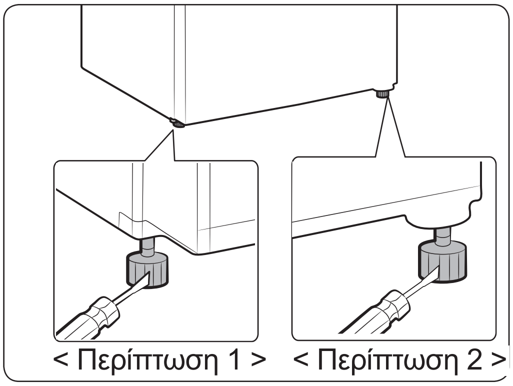

Εάν το μπροστινό μέρος της συσκευής είναι ελαφρώς πιο ψηλά από το πίσω, η πόρτα θα ανοιγοκλείνει ευκολότερα.

Για την ασφαλή εγκατάσταση του ψυγείου, βεβαιωθείτε ότι και τα δύο πόδια ακουμπούν στο δάπεδο.

Περίπτωση 1) Η συσκευή γέρνει προς τα αριστερά.

Γυρίστε το αριστερό πόδι ρύθμισης προς την κατεύθυνση που δείχνει το βέλος, έως ότου η συσκευή σταματήσει να γέρνει.

Περίπτωση 2) Η συσκευή γέρνει προς τα δεξιά.

Γυρίστε το δεξί πόδι ρύθμισης προς την κατεύθυνση που δείχνει το βέλος, έως ότου η συσκευή σταματήσει να γέρνει.

Αφού εγκαταστήσετε το νέο σας ψυγείο στη θέση του, είστε έτοιμοι να ρυθμίσετε και να απολαύσετε όλες τις δυνατότητες και τις λειτουργίες της συσκευής.
Ολοκληρώνοντας τα παρακάτω βήματα, το ψυγείο σας θα είναι πλήρως λειτουργικό. Εάν δεν είναι, ελέγξτε πρώτα την παροχή ρεύματος και την πηγή ηλεκτρισμού ή ανατρέξτε στην ενότητα «Αντιμετώπιση προβλημάτων» στο πίσω μέρους αυτού του εγχειριδίου χρήσης. Εάν έχετε περαιτέρω απορίες, επικοινωνήστε με το τοπικό επισκευαστικό κέντρο της Samsung Electronics.

1. Τοποθετήστε το ψυγείο σε κατάλληλο σημείο και σε εύλογη απόσταση από τον τοίχο. Ανατρέξτε στις οδηγίες εγκατάστασης σε αυτό το εγχειρίδιο χρήσης.

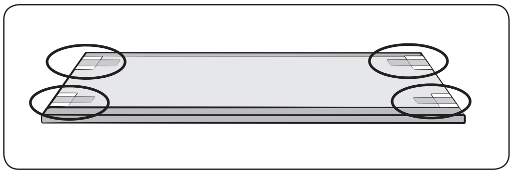

2. Πριν από την έναρξη χρήσης του ψυγείου, αφαιρέστε τα καλύμματα των γωνιών των ραφιών, όπως φαίνεται στην παρακάτω εικόνα.
   (Ο αφρός πολυαιθυλενίου χρησιμοποιείται για τη στερέωση του ψυγείου κατά τη μεταφορά).

3. Αφού συνδέσετε το ψυγείο στην πρίζα, βεβαιωθείτε ότι το εσωτερικό φως ανάβει όταν ανοίγετε τις πόρτες.

4. Ρυθμίστε τον διακόπτη ελέγχου θερμοκρασίας στη χαμηλότερη θερμοκρασία και περιμένετε για μία ώρα.
   Ο καταψύκτης θα πρέπει να αρχίσει να κρυώνει και το μοτέρ να λειτουργεί κανονικά.

5. Αφού θέσετε το ψυγείο σε λειτουργία, θα χρειαστούν μερικές ώρες μέχρι να φτάσει στην κατάλληλη θερμοκρασία.
   Όταν η θερμοκρασία του ψυγείου είναι αρκετά χαμηλή, θα μπορείτε να φυλάξετε τρόφιμα και ποτά σε αυτό.

Αφού θέσετε το ψυγείο σε λειτουργία, θα ακουστεί ο ήχος της ειδοποίησης. Πατήστε το κουμπί Freezer (Καταψύκτης) ή Fridge (Ψυγείο).

Λειτουργία του ψυγείου σας

Χρηση του πινακα ελεγχου

ΤΥΠΟΣ A **ΤΥΠΟΣ B**

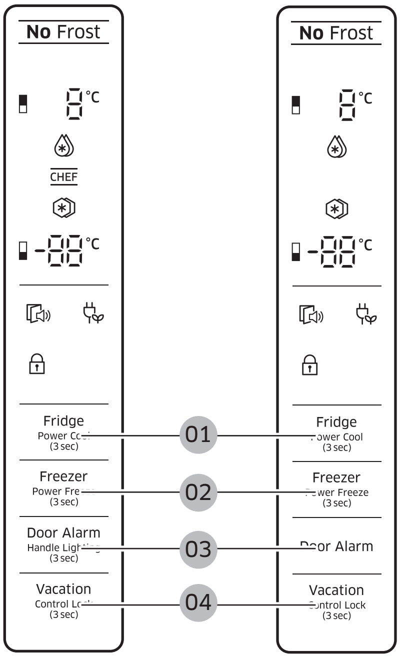

TYPE C

TYPE D

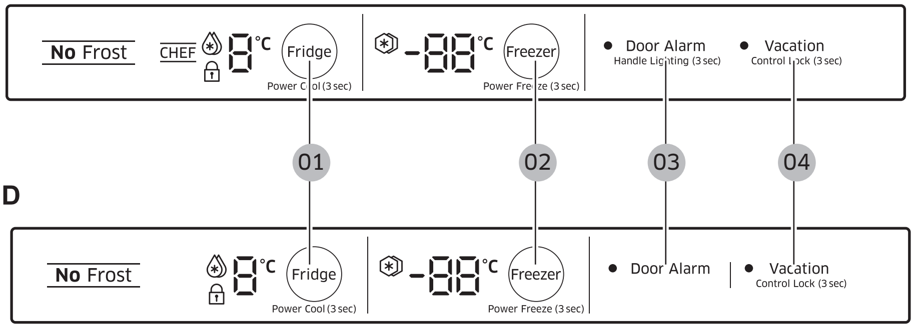

Κάθε φορά που πατάτε ένα κουμπί στον πίνακα ελέγχου, ακούγεται ένας σύντομος ήχος.

Όταν δεν πατάτε κανένα κουμπί, όλες οι λυχνίες LED της οθόνης, εκτός από το Door Alarm (Ειδοποίηση πόρτας), απενεργοποιούνται, ώστε να καταναλώνεται η ελάχιστη δυνατή ενέργεια. Ωστόσο, οι λυχνίες LED των λειτουργιών Power Freeze (Γρήγορη κατάψυξη), Power Cool (Γρήγορη ψύξη), Lock (Κλείδωμα) και Vacation (Διακοπές) ενεργοποιούνται όταν επιλέξετε την αντίστοιχη λειτουργία.

01 Fridge / Power Cool (Ψυγείο / Γρήγορη ψύξη) (3 δευτερόλεπτα)	**Fridge (Ψυγείο)** Πατήστε το κουμπί Fridge (Ψυγείο) για να ορίσετε την επιθυμητή θερμοκρασία του ψυγείου, μεταξύ 1 °C και 7 °C. Η προεπιλεγμένη θερμοκρασία είναι 3 °C και κάθε φορά που πατάτε το κουμπί Fridge (Ψυγείο), η θερμοκρασία αλλάζει με την ακόλουθη σειρά, ενώ στο πλαίσιο ένδειξης θερμοκρασίας εμφανίζεται η επιθυμητή θερμοκρασία. 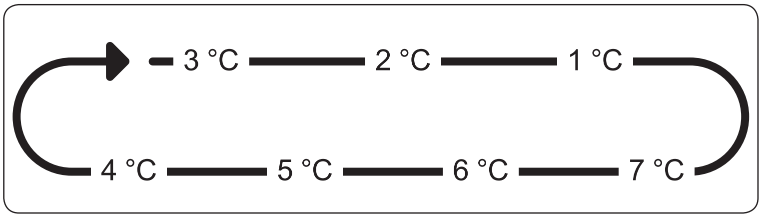 **Power Cool (Γρήγορη ψύξη)** Πατήστε αυτό το κουμπί για 3 δευτερόλεπτα για να ενεργοποιήσετε τη λειτουργία **Power Cool (Γρήγορη ψύξη).** Η ενδεικτική λυχνία Power Cool (Γρήγορη ψύξη) ( ) θα ανάψει και το ψυγείο θα επιταχύνει τον χρόνο ψύξης. Αυτή η λειτουργία θα ενεργοποιηθεί για αρκετές ώρες και στη συνέχεια το ψυγείο θα επανέλθει στην προηγούμενη θερμοκρασία. Η λειτουργία απενεργοποιείται αυτόματα. Μόλις ολοκληρωθεί η διαδικασία Power Cool (Γρήγορη ψύξη), η ενδεικτική λυχνία Power Cool (Γρήγορη ψύξη) σβήνει και η θερμοκρασία του ψυγείου επανέρχεται στην προηγούμενη ρύθμιση. Για να απενεργοποιήσετε αυτή τη λειτουργία, πατήστε ξανά το κουμπί Fridge (Ψυγείο) για 3 δευτερόλεπτα. • Όταν χρησιμοποιείτε τη λειτουργία Power Cool (Γρήγορη ψύξη), το ψυγείο θα επιταχύνει τον χρόνο ψύξης για αρκετές ώρες. • Όταν χρησιμοποιείτε αυτή τη λειτουργία, η κατανάλωση ενέργειας του ψυγείου αυξάνεται. Θυμηθείτε να την απενεργοποιήσετε όταν δεν την χρειάζεστε και να επαναφέρετε το ψυγείο στην αρχική ρύθμιση θερμοκρασίας.

Λειτουργία του ψυγείου σας

02 Freezer / Power Freeze (Καταψύκτης / Γρήγορη κατάψυξη) (3 δευτερόλεπτα)	**Freezer (Καταψύκτης)** Πατήστε το κουμπί Freezer (Καταψύκτης) για να ορίσετε την επιθυμητή θερμοκρασία του καταψύκτη, η οποία μπορεί να κυμαίνεται από -15 °C έως -23 °C. Η προεπιλεγμένη θερμοκρασία είναι -19 °C και κάθε φορά που πατάτε το κουμπί Freezer (Καταψύκτης), η θερμοκρασία αλλάζει με την ακόλουθη σειρά, ενώ στο πλαίσιο ένδειξης θερμοκρασίας εμφανίζεται η επιθυμητή θερμοκρασία. 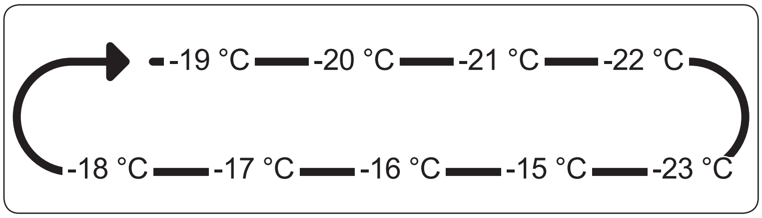 **Power Freeze (Γρήγορη κατάψυξη)** Πατήστε αυτό το κουμπί για 3 δευτερόλεπτα για να ενεργοποιήσετε τη λειτουργία Power Freeze (Γρήγορη κατάψυξη). Η ενδεικτική λυχνία Power Freeze (Γρήγορη κατάψυξη) ( ) θα ανάψει και το ψυγείο θα επιταχύνει τον χρόνο που χρειάζεται για την κατάψυξη των προϊόντων στον καταψύκτη. Αυτή η λειτουργία θα ενεργοποιηθεί για 50 ώρες και η ένδειξη στο πλαίσιο ένδειξης του καταψύκτη δεν θα αλλάξει. Η λειτουργία απενεργοποιείται αυτόματα. Μόλις ολοκληρωθεί η διαδικασία Power Freeze (Γρήγορη κατάψυξη), η ενδεικτική λυχνία Power Freeze (Γρήγορη κατάψυξη) σβήνει και η θερμοκρασία του καταψύκτη επανέρχεται στην προηγούμενη ρύθμιση. Όταν χρησιμοποιείτε αυτή τη λειτουργία, η κατανάλωση ενέργειας αυξάνεται. Θυμηθείτε να την απενεργοποιήσετε όταν δεν την χρειάζεστε πλέον και να επαναφέρετε τον καταψύκτη στην αρχική ρύθμιση θερμοκρασίας. Για να απενεργοποιήσετε αυτή τη λειτουργία, πατήστε το κουμπί Freezer (Καταψύκτης) για 3 δευτερόλεπτα. Εάν θέλετε να καταψύξετε μεγάλη ποσότητα τροφίμων, ενεργοποιήστε τη λειτουργία Power Freeze (Γρήγορη κατάψυξη) 20 ώρες νωρίτερα.

03 Ειδοποίηση πόρτας / Φωτισμός λαβής (3 δευτερόλεπτα)	**Door Alarm (Ειδοποίηση πόρτας)** Πατήστε το κουμπί Door Alarm (Ειδοποίηση πόρτας) για να ενεργοποιήσετε τη λειτουργία Door Alarm (Ειδοποίηση πόρτας). Η ενδεικτική λυχνία ειδοποίησης ( ) θα ανάψει και το ψυγείο θα σας ειδοποιεί με ήχο σε περίπτωση που η πόρτα του ψυγείου μείνει ανοιχτή για περισσότερο από 2 λεπτά. Για να απενεργοποιήσετε τη λειτουργία Alarm (Ειδοποίηση), πατήστε το κουμπί Door Alarm (Ειδοποίηση πόρτας). **Φωτισμός λαβής (μόνο στα μοντέλα ΤΥΠΟΥ Α και ΤΥΠΟΥ Γ)** Πατήστε το κουμπί Door Alarm (Ειδοποίηση πόρτας) για 3 δευτερόλεπτα, για να ενεργοποιηθεί η λειτουργία Handle Lighting (Φωτισμός λαβής). Όταν ενεργοποιείται η λειτουργία Handle Lighting (Φωτισμός λαβής), η λυχνία κάτω από την πόρτα του ψυγείου θα ανάβει πάντα. Πατήστε ξανά το κουμπί Door Alarm (Ειδοποίηση πόρτας) για 3 δευτερόλεπτα, για να απενεργοποιηθεί η λειτουργία Handle Lighting (Φωτισμός λαβής). Η λυχνία θα ανάβει όταν η πόρτα του καταψύκτη είναι ανοικτή. (Η λυχνία θα είναι σβηστή όταν είναι ανοικτή η πόρτα του ψυγείου ή όταν οι πόρτες του ψυγείου ΚΑΙ του καταψύκτη είναι ταυτόχρονα ανοικτές.)

Λειτουργία του ψυγείου σας

04 Διακοπές / Κλείδωμα ελέγχου διακοπών (3 δευτερόλεπτα)	**Διακοπές** Πατήστε το κουμπί Vacation (Διακοπές) για να ενεργοποιήσετε τη λειτουργία Vacation (Διακοπές). Η ενδεικτική λυχνία Vacation (Διακοπές) ( ) θα ανάψει και η θερμοκρασία του ψυγείου θα ρυθμιστεί κάτω από τους 17 °C για να ελαχιστοποιηθεί η κατανάλωση ενέργειας, εάν πρόκειται να λείψετε για μεγάλο χρονικό διάστημα σε διακοπές ή σε επαγγελματικό ταξίδι και δεν χρειάζεται να χρησιμοποιήσετε το ψυγείο. Όσο είναι ενεργοποιημένη η λειτουργία Vacation (Διακοπές), ο θάλαμος του καταψύκτη εξακολουθεί να λειτουργεί. Η λειτουργία Vacation (Διακοπές) θα απενεργοποιηθεί αυτόματα, εάν προσαρμόσετε τη θερμοκρασία ενώ είναι ενεργοποιημένη η λειτουργία Vacation (Διακοπές). Προτού χρησιμοποιήσετε τη λειτουργία Vacation (Διακοπές), φροντίστε να βγάλετε τα τρόφιμα από τον θάλαμο του ψυγείου. **Control Lock (Κλείδωμα ελέγχου)** Πατήστε αυτό το κουμπί για 3 δευτερόλεπτα για να ενεργοποιήσετε τη λειτουργία Control Lock (Κλείδωμα ελέγχου). Η ενδεικτική λυχνία Control Lock (Κλείδωμα ελέγχου) ( ) θα ανάψει και όλα τα κουμπιά θα κλειδώσουν και θα απενεργοποιηθούν. Πατήστε αυτό το κουμπί για 3 δευτερόλεπτα, προκειμένου να απενεργοποιήσετε το Control Lock (Κλείδωμα ελέγχου) και να επανενεργοποιήσετε τα κουμπιά.

Ειδοποίηση θερμοκρασίας

- Εάν ο θάλαμος του καταψύκτη είναι πολύ ζεστός λόγω διακοπής ρεύματος, στην οθόνη αναβοσβήνει το σήμα «- -».
  Εάν πατήσετε το κουμπί Freezer (Καταψύκτης) ή Fridge (Ψυγείο), στην οθόνη αναβοσβήνει για 5 δευτερόλεπτα η «υψηλότερη θερμοκρασία» στην οποία έφτασε ο θάλαμος του καταψύκτη.
  Στη συνέχεια εμφανίζεται η θερμοκρασία τη δεδομένη στιγμή.
  Για να απενεργοποιήσετε τη λειτουργία Temperature Alarm (Ειδοποίηση θερμοκρασίας), πατήστε ξανά το κουμπί Door Alarm (Ειδοποίηση πόρτας).
- Η ειδοποίηση αυτή ενδέχεται να λειτουργεί:
- Όταν η συσκευή τίθεται σε λειτουργία.
- Όταν ο θάλαμος του καταψύκτη είναι πολύ ζεστός, λόγω διακοπής ρεύματος.

Λειτουργία CHEF (Σεφ)(προαιρετικά)

Εάν η θερμοκρασία του ψυγείου ρυθμιστεί στους 1 °C/2 °C, το ΣΥΡΤΑΡΙ σεφ θα έχει θερμοκρασία περίπου -1 °C/0 °C και θα ανάψει η ενδεικτική λυχνία «CHEF(CHEF)» (Σεφ).

Ράφι καταψύκτη

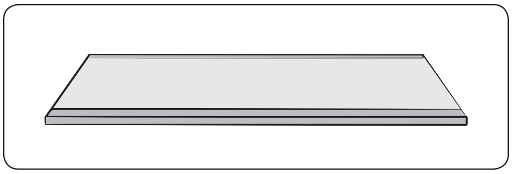

Για να αποκτήσετε περισσότερο χώρο, μπορείτε να αφαιρέσετε το επάνω και το μεσαίο συρτάρι του καταψύκτη και να τοποθετήσετε το «Ράφι καταψύκτη» στο κάτω μέρος του καταψύκτη, καθότι δεν επηρεάζει τα θερμικά και μηχανικά χαρακτηριστικά του ψυγείου.

Ο αναφερόμενος όγκος φύλαξης στον θάλαμο κατεψυγμένων τροφίμων έχει υπολογιστεί μετά την αφαίρεση αυτών των ραφιών.

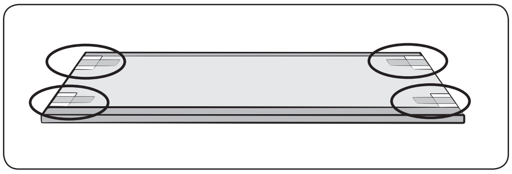

1. Αφαιρέστε την κολλητική ταινία από το ράφι.

2. Βγάλτε έξω το μεσαίο συρτάρι, ώστε να συναρμολογήσετε το ράφι.

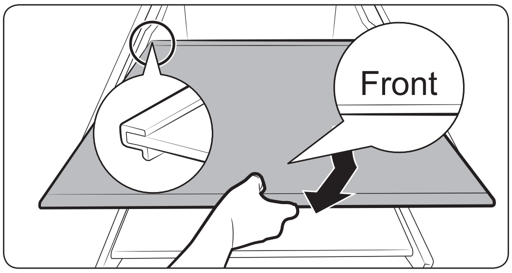

3. Εισαγάγετε το ράφι του καταψύκτη με την ένδειξη «Εμπρός» στραμμένη προς τα επάνω. Εάν δεν μπορείτε να εντοπίσετε την ένδειξη «Εμπρός», εισαγάγετε πρώτα το μέρος του ραφιού που προεξέχει, όπως φαίνεται στην εικόνα.

⚠ ΠΡΟΣΟΧΗ

- Μην εισαγάγετε το ράφι ανάποδα ή προς την αντίθετη κατεύθυνση.
- Όταν δεν χρησιμοποιείτε το ράφι του καταψύκτη, φυλάξτε το σε ασφαλές μέρος για μελλοντική χρήση.

Όταν τοποθετείτε γυάλινα δοχεία στο ράφι από γυαλί ασφαλείας, μπορεί να προκληθούν γρατζουνιές λόγω της τριβής πάνω στο ράφι.

Λειτουργία του ψυγείου σας

Μέρη και χαρακτηριστικά

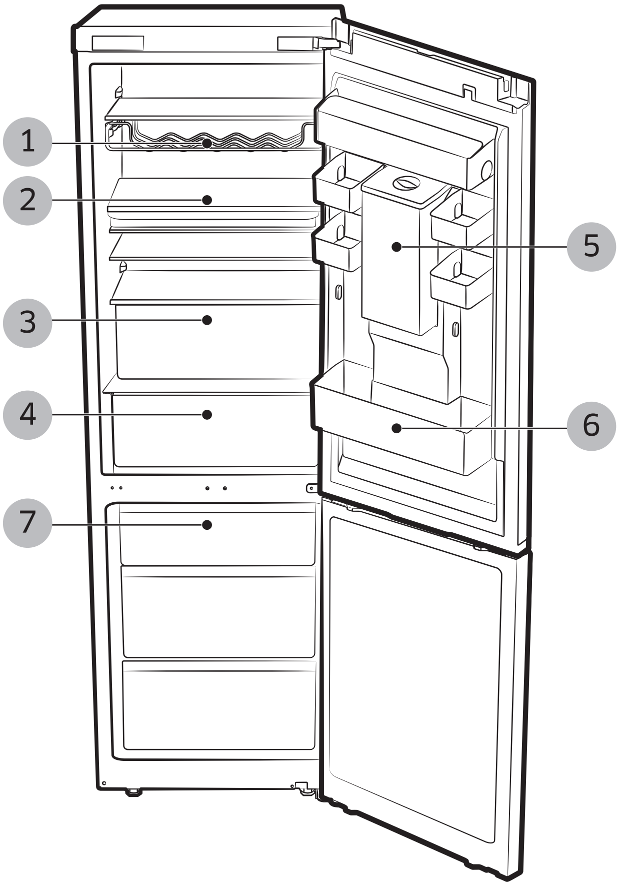

1. Ράφι κρασιών (προαιρετικά)
2. Αναδιπλούμενο ράφι ή ράφι ΤΑΨΑΚΙ ΣΕΦ (προαιρετικά)
3. ΣΥΡΤΑΡΙ ΨΥΓΕΙΟΥ
4. ΣΥΡΤΑΡΙ ΣΕΦ (προαιρετικά)
5. Δοχείο νερού (προαιρετικά)
6. ΠΡΟΣΤΑΤΕΥΤΙΚΟ
7. ΣΥΡΤΑΡΙ ΚΑΤΑΨΥΚΤΗ

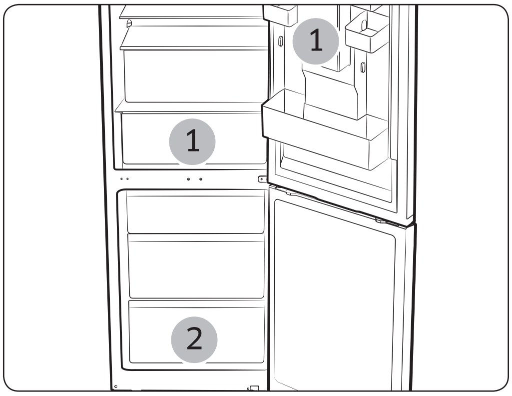

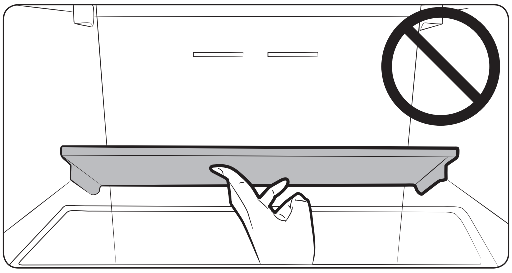

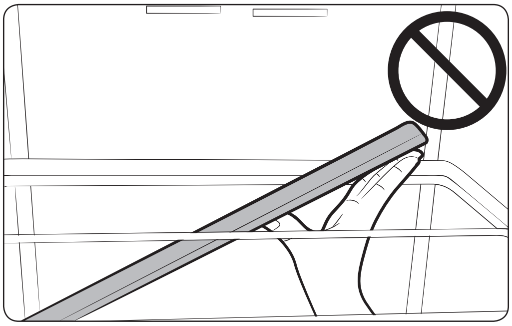

- Ορισμένα χαρακτηριστικά, όπως το Δοχείο νερού και το Συρτάρι ΣΕΦ (1), μπορεί να είναι διαφορετικά και ενδέχεται να μην είναι διαθέσιμα ανάλογα με το μοντέλο.
- Τα φρούτα ή τα λαχανικά μπορεί να παγώσουν στο Συρτάρι ΣΕΦ. (Προαιρετικά)
- Για να καταψύξετε γρήγορα μεγάλες ποσότητες τροφίμων, χρησιμοποιήστε το κάτω συρτάρι (2), όπου τα τρόφιμα καταψύχονται εξαιρετικά γρήγορα.

⚠ ΠΡΟΣΟΧΗ

Προσέχετε να μην χτυπάτε το αναδιπλούμενο ράφι.

Όταν παίρνετε πράγματα κάτω από το αναδιπλούμενο ράφι, υπάρχει κίνδυνος να ρίξετε το αναδιπλούμενο ράφι.

Λειτουργία του ψυγείου σας

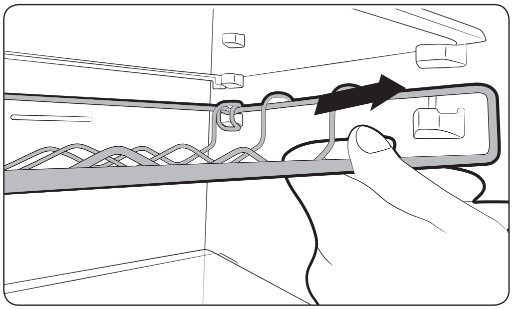

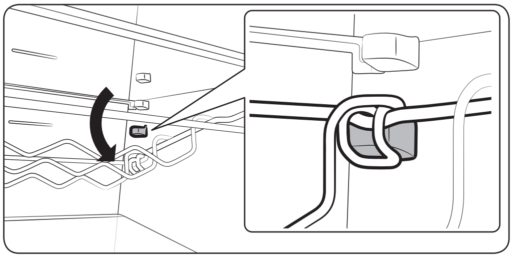

⚠ **ΠΡΟΣΟΧΗ**

Το πίσω μέρος του ραφιού κρασιών μπορεί να πέσει ενώ αφαιρείτε το ράφι κρασιών προς τα εμπρός.

Φροντίστε να χρησιμοποιείτε και τα δυο σας χέρια όταν αφαιρείτε το ράφι κρασιών.

Εάν το ράφι κρασιών πέσει ενώ το αφαιρείτε, τα αποθηκευμένα τρόφιμα κάτω από το ράφι κρασιών μπορεί επίσης να πέσουν.

δυνατότητες του θαλαμου καταψυκτη

Υπόδειξη κατάψυξης τροφίμων στην πόρτα

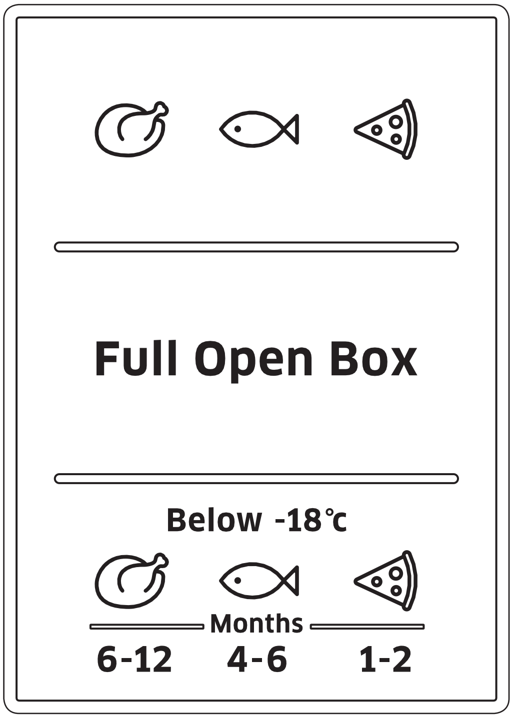

Οι αριθμοί κάτω από τα σύμβολα υποδεικνύουν την επιτρεπόμενη περίοδο φύλαξης του προϊόντος σε μήνες. Όταν αγοράζετε κατεψυγμένα προϊόντα, να ελέγχετε την ημερομηνία παρασκευής ή την τελική ημερομηνία πώλησης.

Κατάψυξη προϊόντων

Να καταψύχετε μόνο φρέσκα προϊόντα που δεν έχουν αλλοιωθεί. Να διατηρείτε τα τρόφιμα που πρόκειται να καταψύξετε μακριά από τρόφιμα που έχουν ήδη καταψυχθεί. Για να μην χάσουν τα τρόφιμα τη γεύση τους και για να μην ξεραθούν, να τα τοποθετείτε σε αεροστεγή δοχεία.

Σωστή συσκευασία τροφίμων:

1. Τοποθετήστε τα τρόφιμα στη συσκευασία.
2. Αφαιρέστε όλο τον αέρα.
3. Σφραγίστε τη συσκευασία.
4. Σημειώστε στη συσκευασία το περιεχόμενο και την ημερομηνία.

Τα παρακάτω προϊόντα είναι ακατάλληλα για χρήση ως περιτύλιγμα τροφίμων:

Χαρτί περιτυλίγματος, λαδόκολλα, σελοφάν, σακούλες σκουπιδιών και χρησιμοποιημένες σακούλες για ψώνια.

Τα παρακάτω προϊόντα είναι κατάλληλα για χρήση ως περιτύλιγμα τροφίμων:

Πλαστική μεμβράνη, μεμβράνη πολυαιθυλενίου που έχει παραχθεί με μέθοδο εμφύσησης, αλουμινόχαρτο και σκεύη αλουμινίου για τρόφιμα. Μπορείτε να αγοράσετε αυτά τα προϊόντα από τον τοπικό αντιπρόσωπο.

Τα παρακάτω προϊόντα είναι κατάλληλα για τη σφράγιση των τυλιγμένων τροφίμων:

Λαστιχάκια για τρόφιμα, πλαστικά κλιπ για σακούλες, σχοινί, κολλητική ταινία με αντοχή σε χαμηλές θερμοκρασίες ή παρόμοια υλικά. Οι σακούλες και η μεμβράνη πολυαιθυλενίου που έχει παραχθεί με μέθοδο εμφύσησης μπορούν να σφραγιστούν με μηχάνημα σφράγισης πλαστικής μεμβράνης.

Διάρκεια ζωής κατεψυγμένων τροφίμων

Η διάρκεια φύλαξης εξαρτάται από τον τύπο του προϊόντος.
Με θερμοκρασία -18°C:

- Φρέσκα πουλερικά (ολόκληρο κοτόπουλο), φρέσκο κρέας (μπριζόλες, κρέας για ψήσιμο): έως και 12 μήνες
- Ψάρι (άπαχα ψάρια, μαγειρεμένα ψάρια), φρέσκες γαρίδες, χτένια, καλαμάρι: έως και 6 μήνες
- Πίτσα, λουκάνικα: έως και 2 μήνες

Η διάρκεια φύλαξης βασίζεται στις υποδείξεις που αναφέρονται στη διαδικτυακή τοποθεσία του Οργανισμού Ελέγχου Φαρμάκων και Τροφίμων των Η.Π.Α. (FDA) (http://www.fda.gov/).

⚠ ΠΡΟΣΟΧΗ

- Εάν δεν ακολουθήσετε τις υποδείξεις για τη διάρκεια φύλαξης, υπάρχει η πιθανότητα τροφικής δηλητηρίασης.

Αγορά και φύλαξη τροφίμων βαθιάς κατάψυξης

Κατά την αγορά κατεψυγμένων τροφίμων, να ελέγχετε τα εξής:

- Να ελέγχετε ότι η συσκευασία δεν είναι κατεστραμμένη.
- Να ελέγχετε την τελική ημερομηνία πώλησης.
- Η θερμοκρασία του καταψύκτη του σούπερ μάρκετ θα πρέπει να είναι στους -18°C ή χαμηλότερη. Εάν αυτό δεν ισχύει, η διάρκεια ζωής του κατεψυγμένου τροφίμου μειώνεται.
- Να αγοράζετε τελευταία τα προϊόντα βαθιάς κατάψυξης. Να τυλίγετε τα τρόφιμα σε εφημερίδα ή να τα τοποθετείτε σε ισοθερμική σακούλα για να τα μεταφέρετε στο σπίτι σας.
- Όταν φτάνετε στο σπίτι σας, να τοποθετείτε αμέσως τα τρόφιμα βαθιάς κατάψυξης στον θάλαμο του καταψύκτη. Να καταναλώνετε τα κατεψυγμένα τρόφιμα πριν από την ημερομηνία λήξης τους.

Απόψυξη κατεψυγμένων προϊόντων

Ανάλογα με τον τύπο και την εφαρμογή, επιλέξτε έναν από τους ακόλουθους τρόπους:

- Σε θερμοκρασία δωματίου.
- Στο ψυγείο.
- Σε ηλεκτρικό φούρνο, με/χωρίς ανεμιστήρα θερμού αέρα.
- Σε φούρνο μικροκυμάτων.

- Μην επαναψύχετε τρόφιμα που έχουν αρχίσει να αποψύχονται ή που έχουν ήδη αποψυχθεί.
  Τα τρόφιμα δεν μπορούν να επαναψυχθούν, έως ότου έχουν μαγειρευτεί (βράσει ή τηγανιστεί).

- Μην φυλάσσετε τα κατεψυγμένα προϊόντα για διάστημα μεγαλύτερο από τη μέγιστη περίοδο φύλαξης.

Λειτουργία του ψυγείου σας

Χρηση του διανεμητη νερου (προαιρετικα)

Με τον διανεμητή νερού, μπορείτε να πιείτε κρύο νερό εύκολα, χωρίς να ανοίξετε την πόρτα του ψυγείου.

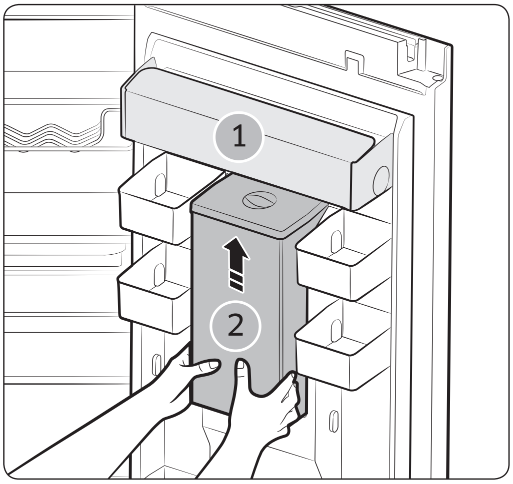

- Σηκώστε το προστατευτικό (1).
- Ανασηκώστε και τραβήξτε το δοχείο νερού προς τα έξω (2).
- Κρατήστε τις χειρολαβές και στις δύο πλευρές για να βγάλετε το δοχείο νερού.
- Προτού χρησιμοποιήσετε το δοχείο νερού για πρώτη φορά, καθαρίστε το εσωτερικό του.
- Γεμίστε το δοχείο νερού με νερό, φροντίζοντας να είναι σταθερό και αφήνοντας χώρο για την έξοδο νερού.
- Γεμίστε το με νερό έως 4,5 λίτρα. Εάν το γεμίσετε περισσότερο, ενδέχεται να ξεχειλίσει όταν θα κλείσετε το καπάκι.
- Ενδέχεται να στάξει νερό από το δοχείο νερού την πρώτη φορά που θα το γεμίσετε. Αν συμβεί αυτό, αφαιρέστε περίπου 500 ml νερού.
- Είναι αδύνατον να γεμίσετε το δοχείο με νερό ενώ είναι τοποθετημένο στο ψυγείο..

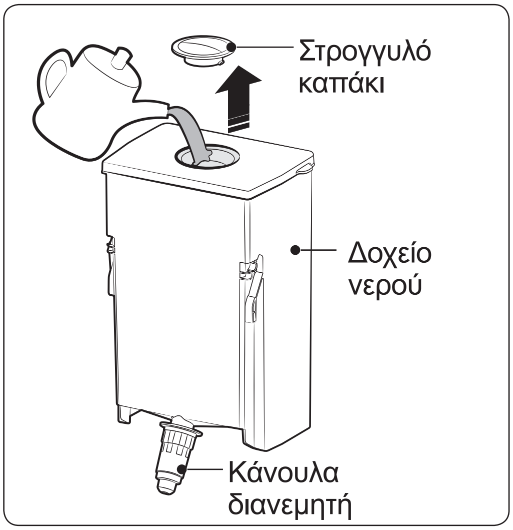

- Μέθοδος 1.
  Γεμίστε με νερό ανασηκώνοντας το στρογγυλό καπάκι προς την κατεύθυνση που δείχνει το βέλος για να το ανοίξετε.

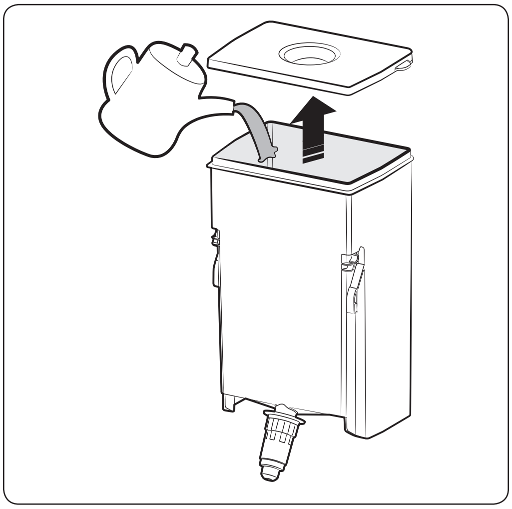

- Μέθοδος 2.
  Γεμίστε με νερό, αφού κρατήσετε και ανασηκώσετε το μεγάλο καπάκι για να το ανοίξετε.

⚠ ΠΡΟΣΟΧΗ

Κατά την τοποθέτηση του δοχείου νερού αφού το καθαρίσετε, βεβαιωθείτε ότι ο διανεμητής έχει ασφαλίσει σωστά. Διαφορετικά ενδέχεται να προκληθεί διαρροή.

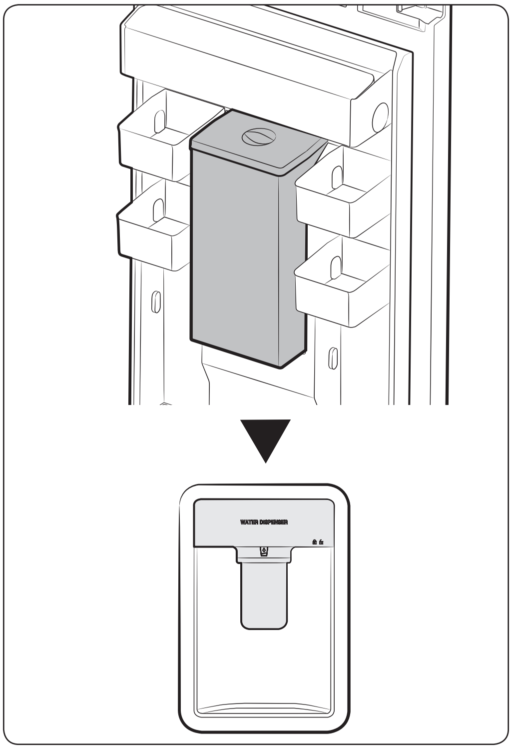

Αφού τοποθετήσετε το δοχείο νερού στη θέση του, κλείστε την πόρτα του ψυγείου.

- Βεβαιωθείτε ότι η κάνουλα του διανεμητή νερού είναι έξω αφού κλείσετε την πόρτα.

⚠ ΠΡΟΣΟΧΗ

Στερεώστε καλά το δοχείο νερού στην πόρτα του ψυγείου.
Διαφορετικά, το δοχείο νερού ενδέχεται να μην λειτουργεί σωστά.
Μην χρησιμοποιείτε το ψυγείο χωρίς το δοχείο νερού. Διαφορετικά, μπορεί να μειωθεί η αποτελεσματικότητα του ψυγείου.

⚠ ΠΡΟΣΟΧΗ

Μην γεμίζετε το δοχείο νερού με οτιδήποτε άλλο εκτός από νερό, όπως μεταλλικό ή απιονισμένο νερό.

- Βάλτε ένα ποτήρι κάτω από την έξοδο παροχής νερού και πιέστε απαλά τον μοχλό του διανεμητή με το ποτήρι σας.
  Βεβαιωθείτε ότι το ποτήρι είναι ευθυγραμμισμένο με τον διανεμητή, έτσι ώστε να μην χυθεί το νερό

Λειτουργία του ψυγείου σας

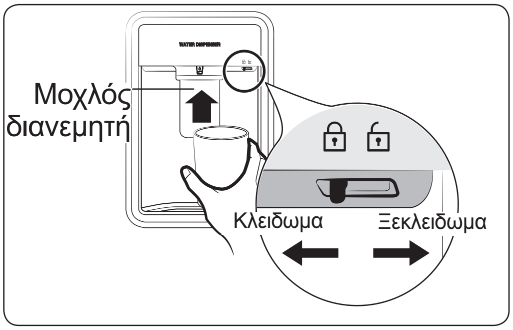

⚠ ΠΡΟΣΟΧΗ

Ελέγξτε ότι το εξάρτημα ασφάλισης είναι ρυθμισμένο στη θέση «ΑΠΑΣΦΑΛΙΣΗ».
Ο διανεμητής νερού βγάζει νερό μόνο όταν το εξάρτημα είναι ρυθμισμένο σε αυτή τη θέση.

Αφαιρεση των εσωτερικων εξαρτηματων

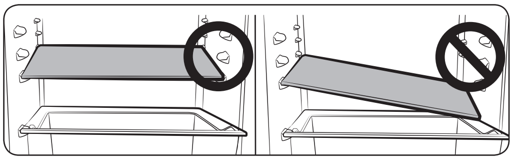

⚠ ΠΡΟΣΟΧΗ

Κατά τη συναρμολόγηση, τοποθετήστε τα ράφια του ψυγείου στη σωστή θέση και μην τα τοποθετείτε ανάποδα. Ενδέχεται να προκληθεί σωματικός τραυματισμός ή υλική ζημιά.

Όταν τοποθετείτε τα ράφια στη θέση τους, βεβαιωθείτε ότι η πλευρά με την ετικέτα «Εμπρός μέρος» είναι στραμμένη προς το εμπρός μέρος του ψυγείου.

Ράφια / Αναδιπλούμενο ράφι (προαιρετικό)

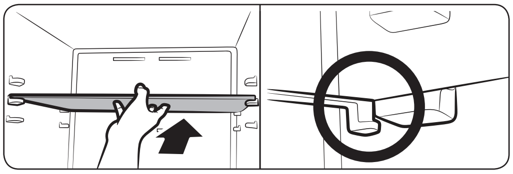

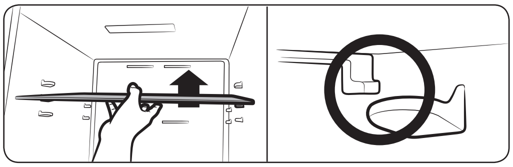

1. Για να μετακινήσετε το ράφι, κρατήστε το και με τα δύο χέρια και ανασηκώστε το, για να το ελευθερώσετε από τα πίσω στηρίγματα. Στη συνέχεια, τραβήξτε το προς τα εμπρός, έως το μέσο της διαδρομής.

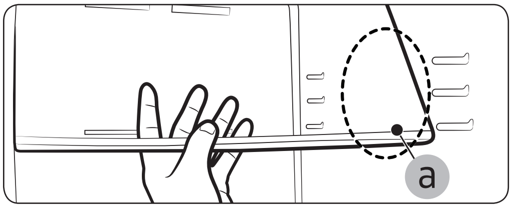

2. Στο χώρο (a), ανάμεσα στα στηρίγματα, κλίνετε το μπροστινό μέρος του ραφιού υπό γωνία 45 ˚, όπως φαίνεται στην εικόνα.

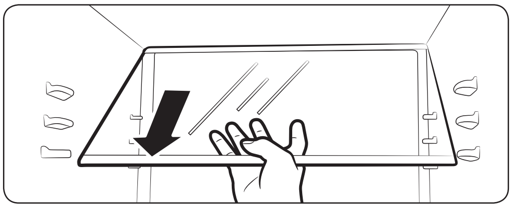

3. Ελέγξτε το επίπεδο στο οποίο θέλετε να τοποθετηθεί το ράφι και τραβήξτε το ράφι προς τα εμπρός, έτσι ώστε τα μπροστινά άγκιστρα να ασφαλίσουν μέσα στα μπροστινά στηρίγματα του επιπέδου αυτού.

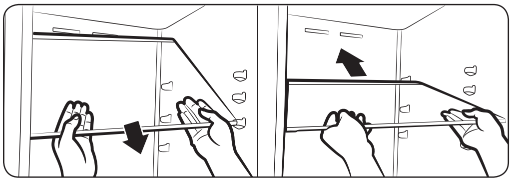

4. Ενώ τραβάτε την μπροστινή πλευρά, τοποθετήστε την πίσω πλευρά στα πίσω στηρίγματα.

Προσέξτε όταν αφαιρείτε το ράφι, για να μην χτυπηθεί η πόρτα ή τα προστατευτικά.

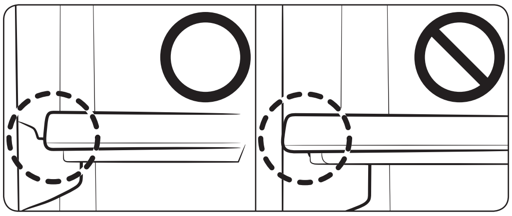

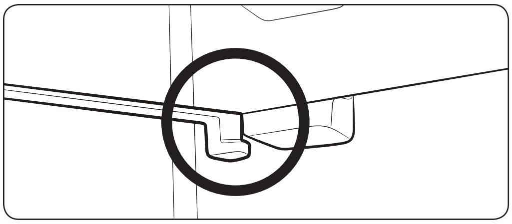

- Βεβαιωθείτε ότι το ράφι έχει τοποθετηθεί έτσι ώστε να στηρίζεται εξίσου σε όλα τα στηρίγματα.
- Βεβαιωθείτε ότι κάθε άγκιστρο του ραφιού θα ασφαλίσει στο σωστό στήριγμα.

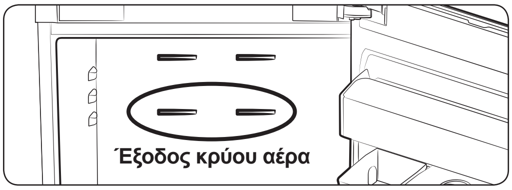

⚠ ΠΡΟΣΟΧΗ

Εάν το πρώτο ράφι είναι τοποθετημένο κάτω από την έξοδο κρύου αέρα, τα τρόφιμα στο ράφι μπορεί να παγώσουν.(μοντέλα RB33/36*)

Λειτουργία του ψυγείου σας

Προστατευτικά πόρτας

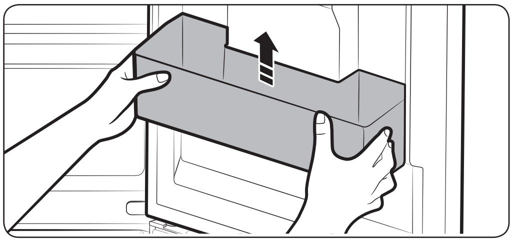

Πιάστε σταθερά τα προστατευτικά της πόρτας και με τα δύο χέρια και ανασηκώστε τα απαλά για να τα αφαιρέσετε.

- Όταν ανοιγοκλείνετε τις πόρτες, υπάρχει κίνδυνος πτώσης αντικειμένων, εάν έχετε τοποθετήσει ψηλά αντικείμενα στο κάτω μέρος του προστατευτικού πόρτας.
- Μην φυλάσσετε ανοιγμένο φυτικό λάδι στο προστατευτικό του ψυγείου. Το λάδι θα πήξει. Για να μην πήζει το λάδι, να το φυλάτε σε δροσερό χώρο. (Φυτικά έλαια: λάδι σόγιας, ελαιόλαδο, σησαμέλαιο κ.λπ.)

Δοχείο νερού (προαιρετικά)

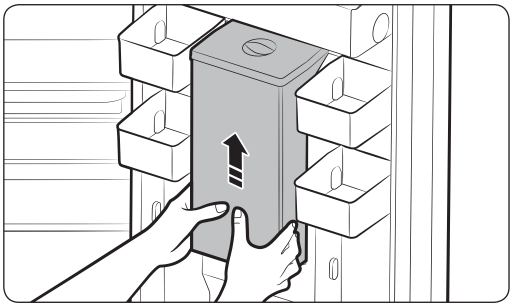

Σηκώστε το προστατευτικό και, στη συνέχεια, πιάστε σταθερά το δοχείο νερού και με τα δύο χέρια και ανασηκώστε το απαλά προς το μέρος σας για να το αφαιρέσετε.

Το δοχείο νερού ενδέχεται να μην είναι διαθέσιμο, ανάλογα με το μοντέλο.

ΣΥΡΤΑΡΙ ΣΕΦ (προαιρετικά)

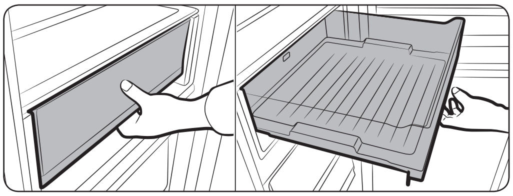

Τραβήξτε το ΣΥΡΤΑΡΙ ΣΕΦ από την μπροστινή λαβή.

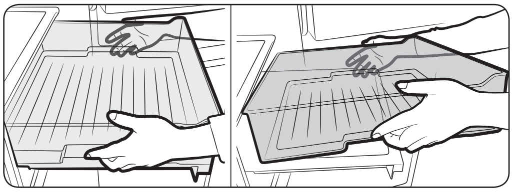

Αφαιρέστε το ΣΥΡΤΑΡΙ ΣΕΦ τραβώντας από τις πλαϊνές λαβές.

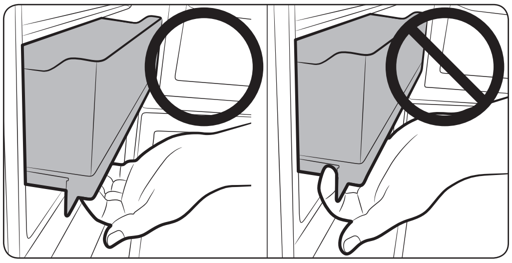

⚠ **ΠΡΟΣΟΧΗ**

Μην ανοίγετε το ΣΥΡΤΑΡΙ ΣΕΦ χωρίς να χρησιμοποιείτε τη λαβή.

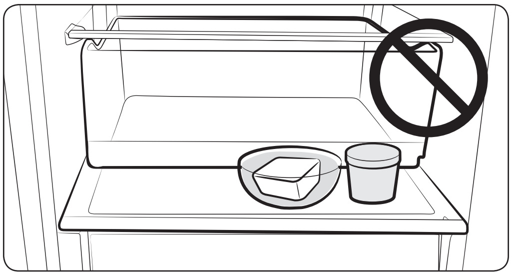

Μην τοποθετείτε αντικείμενα στο ΣΥΡΤΑΡΙ ΣΕΦ.
Η πόρτα δεν πρέπει να κλείνει.

Ταψάκι Σεφ (προαιρετικό)

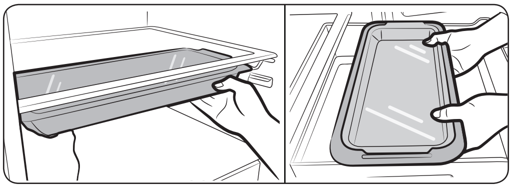

Μπορείτε να το τοποθετήσετε κάτω από το ράφι ή μέσα στο ΣΥΡΤΑΡΙ ΣΕΦ, ενώ μπορείτε να το χρησιμοποιήσετε και στον φούρνο.

⚠ **ΠΡΟΣΟΧΗ**

Εάν τοποθετήσετε το Ταψάκι σεφ στο ΣΥΡΤΑΡΙ ΣΕΦ, ενδέχεται να παγώσει.

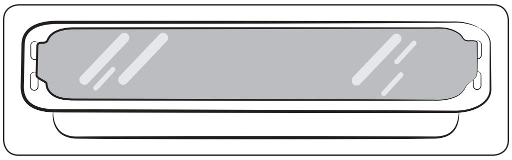

⚠ **ΠΡΟΣΟΧΗ**

Όταν το χρησιμοποιείτε στον φούρνο, να αφαιρείτε το κάλυμμα του δίσκου.

⚠ **ΠΡΟΣΟΧΗ**

Το Ταψάκι σεφ δεν είναι κατάλληλο για χρήση στον φούρνο μικροκυμάτων.

⚠ **ΠΡΟΣΟΧΗ**

Προσέξτε να μην ρίξετε κάτω το κάλυμμα του δίσκου.

Λειτουργία του ψυγείου σας

Συρτάρια

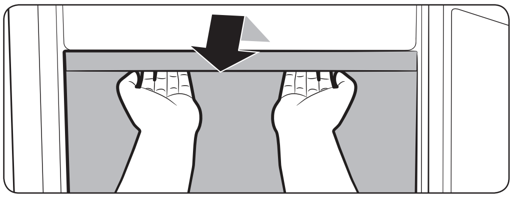

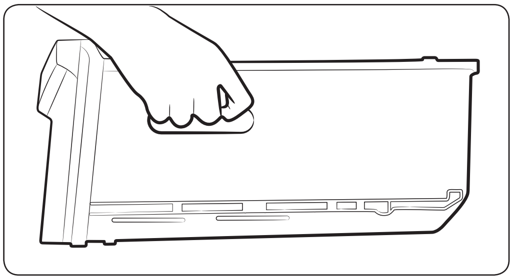

Τραβήξτε τα συρτάρια εντελώς προς τα έξω και, στη συνέχεια, ανασηκώστε τα ελαφρώς για να τα αφαιρέσετε.

- Εάν τα συρτάρια σφηνώσουν στην πόρτα, αφαιρέστε τα ανασηκώνοντάς τα, αφού βγάλετε τα ράφια.

Όταν μετακινείτε τα συρτάρια, να τα κρατάτε από τη λαβή.

⚠ ΠΡΟΣΟΧΗ

Εάν σας πέσει το συρτάρι κατά τη μετακίνηση, μπορεί να τραυματιστείτε.

Καθαρισμοσ του ψυγειου

⚠ ΠΡΟΕΙΔΟΠΟΙΗΣΗ

Μην χρησιμοποιείτε βενζόλιο, διαλυτικό ή Clorox™ για τον καθαρισμό.
Ενδέχεται να προκαλέσουν ζημιά στην επιφάνεια της συσκευής, καθώς και κίνδυνο πυρκαγιάς.

⚠ ΠΡΟΣΟΧΗ

Μην ψεκάζετε το ψυγείο με νερό ενώ είναι συνδεδεμένο στην πρίζα, καθώς υπάρχει κίνδυνος ηλεκτροπληξίας. Μην καθαρίζετε το ψυγείο με βενζόλιο, διαλυτικό ή απορρυπαντικό αυτοκινήτου, γιατί ενδέχεται να προκληθεί πυρκαγιά.

1. Αποσυνδέστε το καλώδιο τροφοδοσίας του ψυγείου.
2. Βρέξτε ελαφρά με νερό ένα μαλακό πανί που δεν αφήνει χνούδι ή μια χαρτοπετσέτα.

> Μην χρησιμοποιείτε κανενός είδους απορρυπαντικό για να καθαρίσετε το ψυγείο, καθώς μπορεί να προκληθεί αποχρωματισμός ή ζημιά στο ψυγείο.

3. Σκουπίστε το εσωτερικό και το εξωτερικό του ψυγείου ούτως ώστε να είναι καθαρό και στεγνό.
4. Συνδέστε το καλώδιο τροφοδοσίας του ψυγείου.

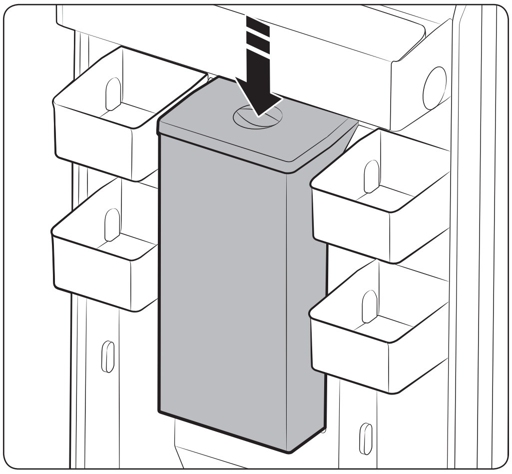

Εάν δεν βγαίνει νερό από τον διανεμητή νερού, πατήστε ελαφρά και προς τα κάτω το επάνω μέρος του δοχείου νερού.

Αντικατασταση τησ λυχνιασ LED

Όταν η εσωτερική ή η εξωτερική λυχνία LED καεί, μην αποσυναρμολογήσετε οι ίδιοι το κάλυμμα της λυχνίας και τη λυχνία LED.

Επικοινωνήστε με τους τοπικούς αντιπροσώπους σέρβις.

Αντιστροφη της πόρτας (προαιρετικα)

Προτού αντιστρέψετε την πόρτα του ψυγείου, βεβαιωθείτε ότι έχετε βγάλει τη συσκευή από την πρίζα. Η Samsung συνιστά η αντιστροφή της φοράς ανοίγματος της πόρτας να πραγματοποιείται μόνο από εγκεκριμένους παρόχους υπηρεσιών της Samsung. Οι δαπάνες για τις εργασίες αντιστροφής της πόρτας βαρύνουν τον πελάτη.

Τυχόν ζημιές που προκαλούνται κατά τις εργασίες για την αντιστροφή της φοράς ανοίγματος της πόρτας δεν καλύπτονται από την εγγύηση του κατασκευαστή της συσκευής.
Οι δαπάνες για τυχόν επισκευές που θα χρειαστεί να γίνουν ως αποτέλεσμα αυτών των ζημιών βαρύνουν τον πελάτη.

1. Προτού επιχειρήσετε να αντιστρέψετε τις πόρτες του ψυγείου, βεβαιωθείτε ότι έχετε αποσυνδέσει τη συσκευή από την κύρια παροχή ηλεκτρικού ρεύματος και ότι έχετε βγάλει όλα τα τρόφιμα από το ψυγείο.
2. Εάν ο πελάτης δεν νιώθει ασφάλεια να ακολουθήσει τις οδηγίες του εγχειριδίου χρήσης, πρέπει να επικοινωνήσει με έναν εξειδικευμένο τεχνικό σέρβις της Samsung, ο οποίος θα πραγματοποιήσει αυτή την αλλαγή.
3. Μην συνδέσετε το ψυγείο στην πρίζα αμέσως μετά την ολοκλήρωση της διαδικασίας αντιστροφής της πόρτας. Αφήστε να περάσει τουλάχιστον μία ώρα.

Απαιτούμενα εργαλεία (που δεν παρέχονται + πρόσθετο εξάρτημα)
Το ψυγείο διαθέτει 3 τύπους βιδών, για διαφορετικές χρήσεις. Προσέξτε να σημειώσετε τη θέση των βιδών για να τις επανατοποθετήσετε στη σωστή θέση.

Δεν παρέχονται

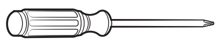
Κατσαβίδι με κεφαλή Phillips (+)

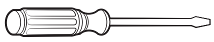
Κατσαβίδι με επίπεδη κεφαλή (-)

Κλειδί 11 mm (για άξονα μεντεσέ)

Δεν παρέχονται

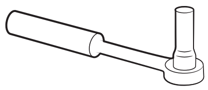
Καστάνια 8 mm (για μπουλόνια)

Κλειδί Άλεν 5 mm (για μεσαίο μεντεσέ)

Επιπλέον εξάρτημα

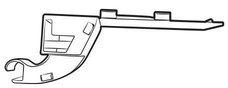
Κάλυμμα μεντεσέ

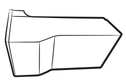
Καπάκι κενού πόρτας

ΠΡΟΣΟΧΗ

Κατά την αντιστροφή της πόρτας, πρέπει να προσέχετε πού τοποθετείτε τα μικρά εξαρτήματα (βίδες, καπάκι κ.λπ.) καθώς μπορεί να είναι επικίνδυνα για τα παιδιά.

Αντιστροφή της λαβής (Μόνο για μοντέλα με ΛΑΒΗ ΜΕ ΜΠΑΡΑ)

Προσέξτε τις γρατζουνιές όταν αποσυναρμολογείτε τις λαβές.

Αυτή η διαδικασία ισχύει για την αντιστροφή και των δύο λαβών, στον χώρο συντήρησης και στον χώρο καταψύκτη.

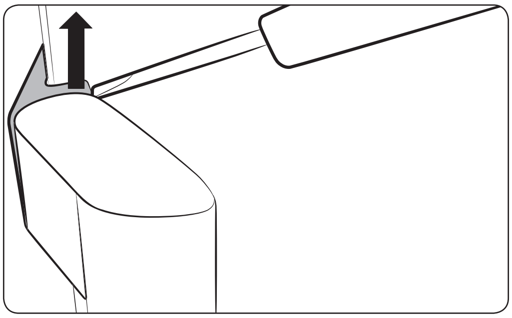

1. Ανασηκώστε το εσωτερικό άγκιστρο χρησιμοποιώντας ένα κατσαβίδι με επίπεδη κεφαλή.

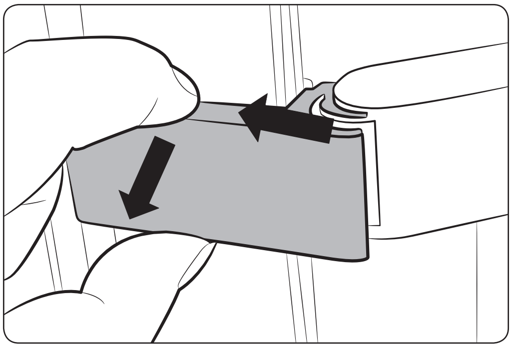

2. Πιέστε προς τα πάνω για να αφαιρέσετε το κάλυμμα.

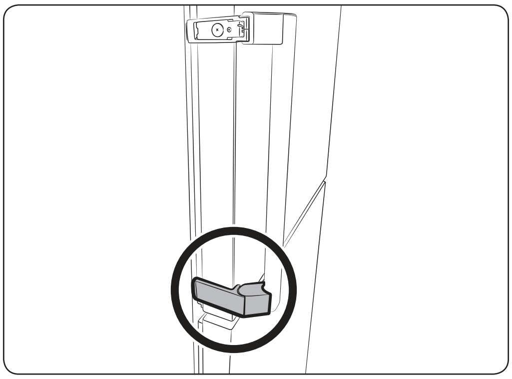

3. Επαναλάβετε τα ίδια βήματα για να αφαιρέσετε το κάτω κάλυμμα.

Αντιστροφη της πόρτας (προαιρετικα)

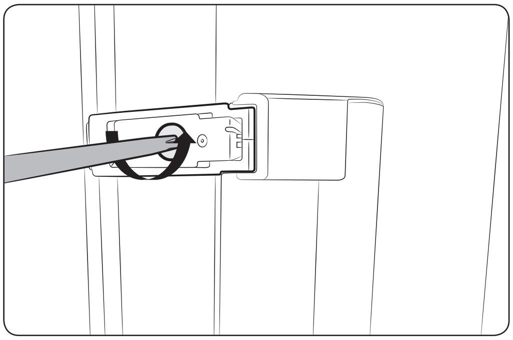

4. Χαλαρώστε τις δύο βίδες (επάνω και κάτω) χρησιμοποιώντας ένα κατσαβίδι Philips, για να αφαιρέσετε τη λαβή.

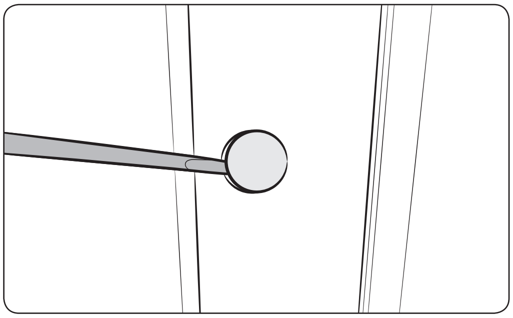

5. Αφαιρέστε τα δύο καλύμματα (επάνω και κάτω) από την περιοχή των λαβών χρησιμοποιώντας το κατσαβίδι με επίπεδη κεφαλή.

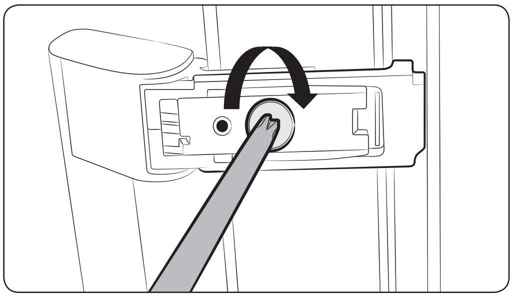

6. Χρησιμοποιήστε το κατσαβίδι Philips για να στερεώσετε τη λαβή.

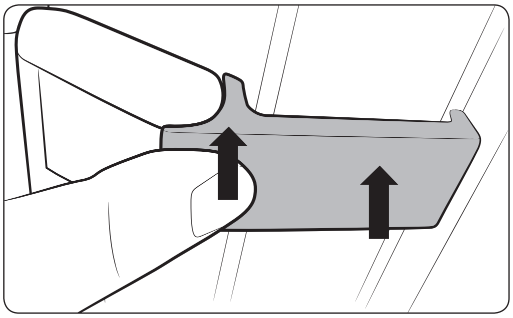

7. Τοποθετήστε στη σωστή θέση το κάλυμμα από το εσωτερικό άγκιστρο. (ομοίως για το εξωτερικό άγκιστρο)

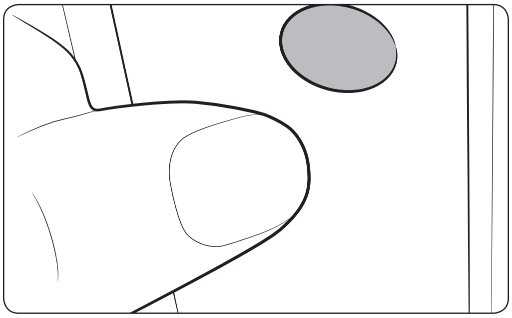

8. Επανατοποθετήστε στην επάνω και κάτω οπή τα καλύμματα που έχετε αφαιρέσει.

Αντιστροφή της πόρτας

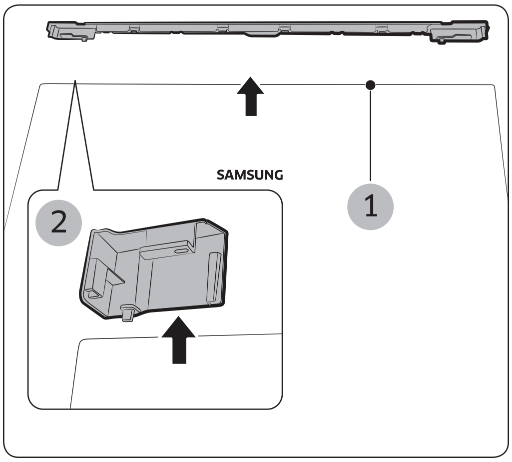

1. Αφαιρέστε το κάλυμμα καλωδίων (1) και το καπάκι πόρτας L (2).

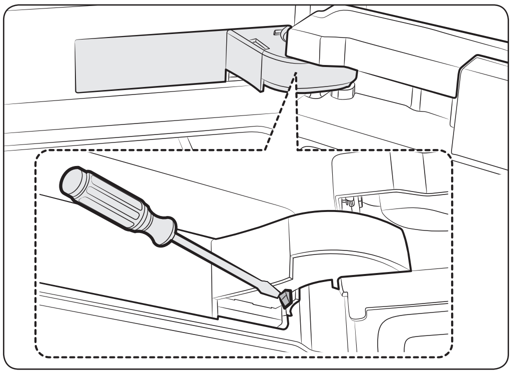

2. Αφαιρέστε το κάλυμμα του μεντεσέ για να σπρώξετε το άγκιστρο, όπως φαίνεται στις παρακάτω εικόνες.

Αντιστροφη της πόρτας (προαιρετικα)

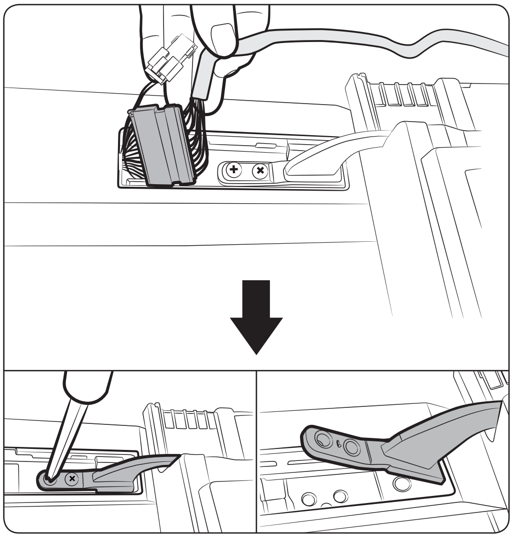

3. Αποσυνδέστε το περίβλημα.
   Και, στη συνέχεια, αφαιρέστε τις 2 βίδες από τον επάνω μεντεσέ.

⚠ ΠΡΟΣΟΧΗ

Η πόρτα είναι βαριά. Προσέξτε μην τραυματιστείτε καθώς την αφαιρείτε.

⚠ ΠΡΟΣΟΧΗ

Προσέξτε μην προκαλέσετε ζημιά στο καλώδιο κατά τη διάρκεια της εργασίας.

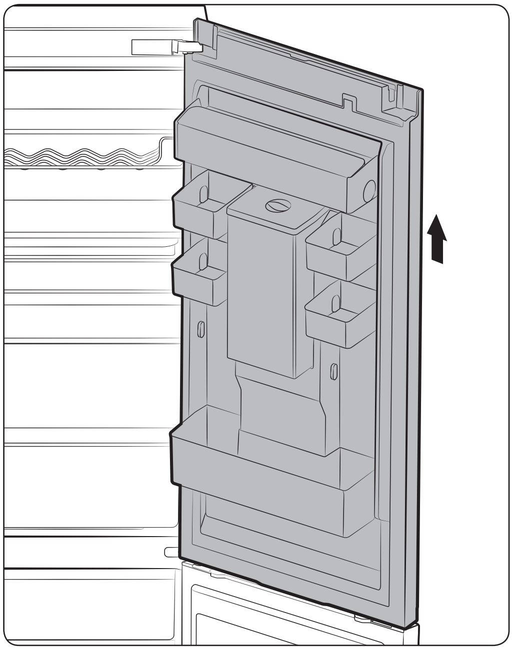

4. Βγάλτε την πόρτα του ψυγείου από τον μεσαίο μεντεσέ, ανασηκώνοντάς την προσεκτικά και ευθεία προς τα επάνω.

⚠ ΠΡΟΣΟΧΗ

Η πόρτα είναι βαριά. Προσέξτε μην τραυματιστείτε καθώς την αφαιρείτε.

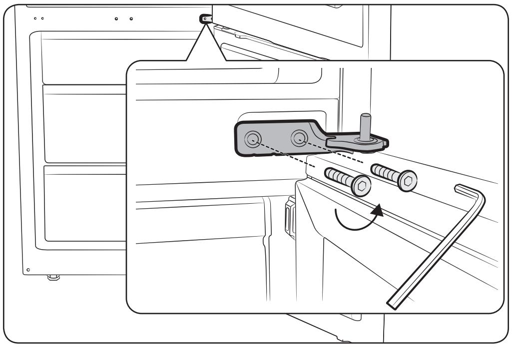

5. Αποσυναρμολογήστε τον μεσαίο μεντεσέ.

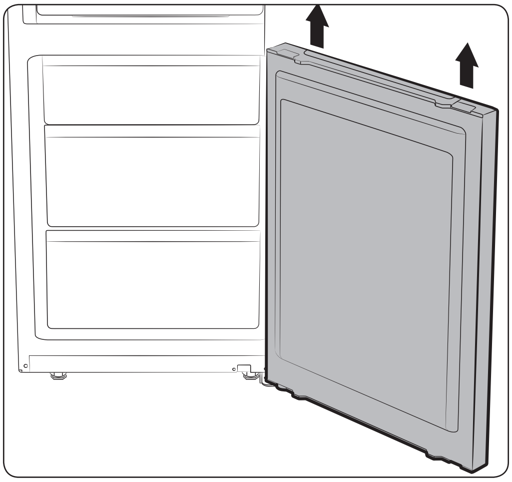

6. Βγάλτε την πόρτα του καταψύκτη από τον κάτω μεντεσέ, ανασηκώνοντάς την προσεκτικά και ευθεία προς τα επάνω.

⚠ ΠΡΟΣΟΧΗ

Η πόρτα είναι βαριά. Προσέξτε μην τραυματιστείτε καθώς την αφαιρείτε.

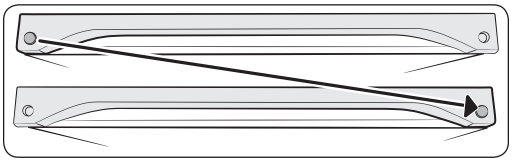

Αλλάξτε τη θέση στο καπάκι.

⚠ ΠΡΟΣΟΧΗ

Προσέξτε τις γρατζουνιές όταν αποσυναρμολογείτε το καπάκι.

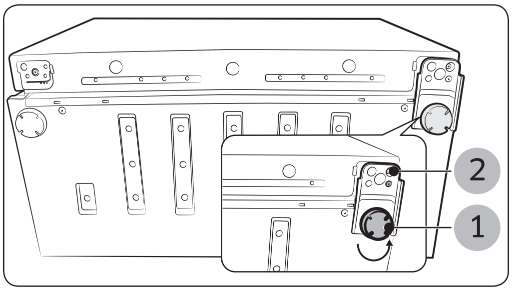

7. Βάλτε προσεκτικά το ψυγείο σε οριζόντια θέση.
Αφαιρέστε το πόδι (1) και τον κάτω μεντεσέ (2).

Αντιστροφη της πόρτας (προαιρετικα)

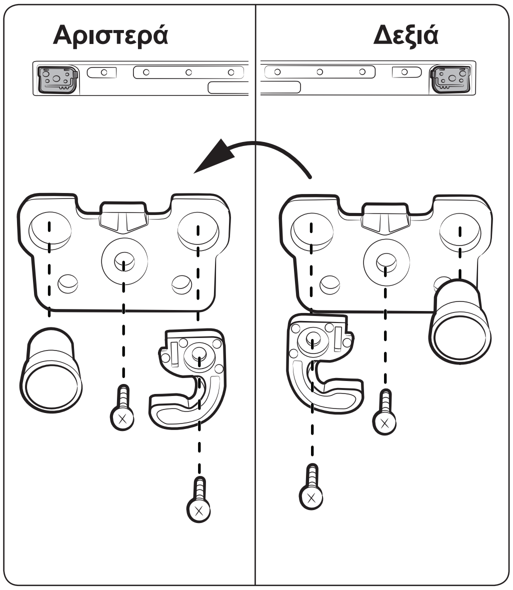

8. Μπορείτε να αλλάξετε τη θέση της πόρτας του ψυγείου και του καταψύκτη χρησιμοποιώντας κάποια εξαρτήματα.

   (2) Αφαιρέστε το αυτόματο κλείδωμα.

   (3) Αφαιρέστε το ανασχετικό.

   (4),(5) Αλλάξτε τη θέση της υποδοχής του πείρου.

   (6) Αφαιρέστε τη βίδα από την αντίθετη πλευρά.

   (7) Τοποθετήστε το ανασχετικό στην αντίθετη πλευρά.

   (8),(9) Αλλάξτε τη θέση του ανασχετικού και συναρμολογήστε.

   (10) Στερεώστε τη βίδα στην αντίθετη πλευρά.

⚠ ΠΡΟΣΟΧΗ

Προσέξτε μην τραυματιστείτε κατά τη διάρκεια της εργασίας.

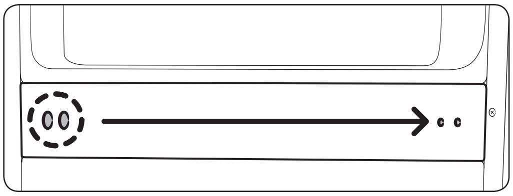

9. Αλλάξτε τη θέση της βίδας του καπακιού.

⚠ ΠΡΟΣΟΧΗ

Προσέξτε μην τραυματιστείτε κατά τη διάρκεια της εργασίας.

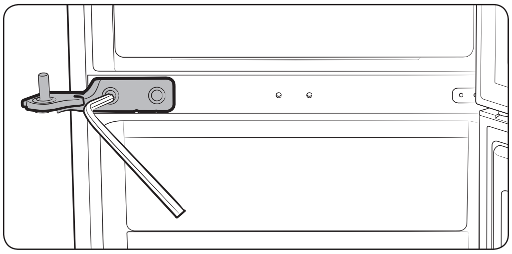

10. Συναρμολογήστε τον μεσαίο μεντεσέ με το κλειδί Άλεν 5 mm. Κατ' αρχήν, συναρμολογήστε την πόρτα του καταψύκτη και τον μεσαίο μεντεσέ. Στη συνέχεια, συναρμολογήστε τον κάτω μεντεσέ και την πόρτα του ψυγείου με τον επάνω μεντεσέ της διάταξης.

    Διαδικασία συναρμολόγησης της πόρτας

- Μεσαίος μεντεσές > Πόρτα καταψύκτη > Κάτω μεντεσές > Πόρτα ψυγείου με τον επάνω μεντεσέ διάταξης
- Βεβαιωθείτε ότι έχετε σφίξει τις βίδες καλά.

⚠ ΠΡΟΣΟΧΗ

Προσέξτε μην τραυματιστείτε κατά τη διάρκεια της εργασίας.

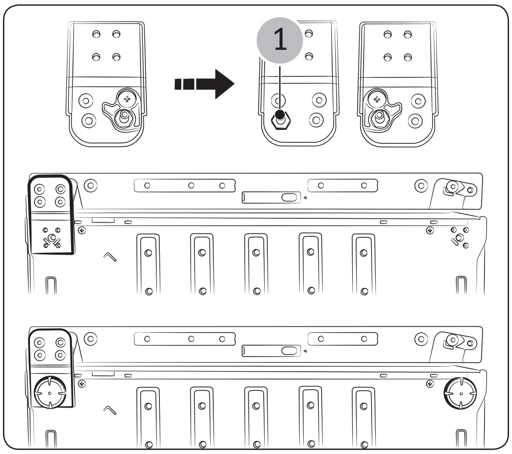

11. Αλλάξτε τη θέση του κάτω μεντεσέ και του ποδιού (Δεξιά → Αριστερά). Συναρμολογήστε τον κάτω μεντεσέ, αφού τοποθετήστε την πόρτα του καταψύκτη στον μεσαίο μεντεσέ.

- Αποσυναρμολογήστε τον οδηγό αυτόματου κλειδώματος και τον άξονα του μεντεσέ (1).
- Συναρμολογήστε τον άξονα του μεντεσέ και τον οδηγό αυτόματου κλειδώματος, όπως φαίνεται στην εικόνα.
- Βεβαιωθείτε ότι έχετε σφίξει τις βίδες καλά.

Αντιστροφη της πόρτας (προαιρετικα)

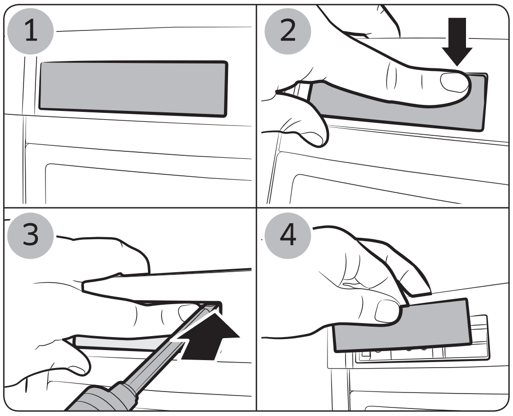

12. Βγάλτε το καπάκι του πίνακα ελέγχου, όπως φαίνεται στην εικόνα.

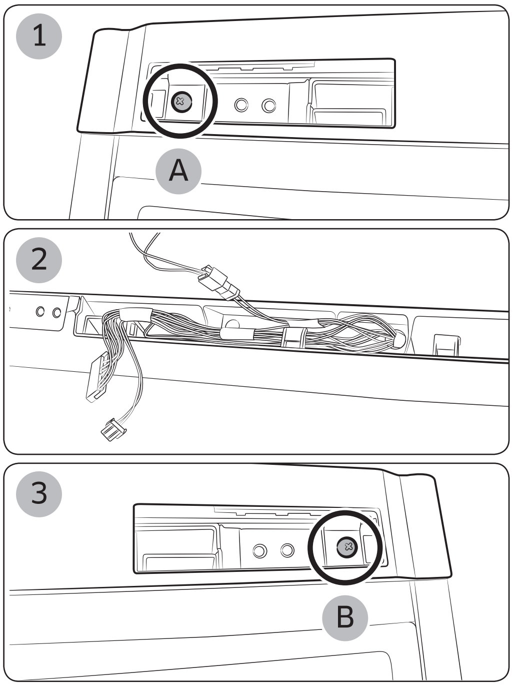

13. Αφού αφαιρέσετε το κάλυμμα του πίνακα ελέγχου (1), αλλάξτε τη φορά των καλωδίων (2) στην πόρτα του ψυγείου (μόνο στα μοντέλα με οθόνη). Συναρμολογήστε το κάλυμμα του πίνακα ελέγχου με μια βίδα (A) όπως στην εικόνα (3).

⚠ ΠΡΟΣΟΧΗ

Προσέξτε μην τραυματιστείτε κατά τη διάρκεια της εργασίας.

⚠ ΠΡΟΣΟΧΗ

Προσέξτε μην προκαλέσετε ζημιά στο καλώδιο κατά τη διάρκεια της εργασίας.

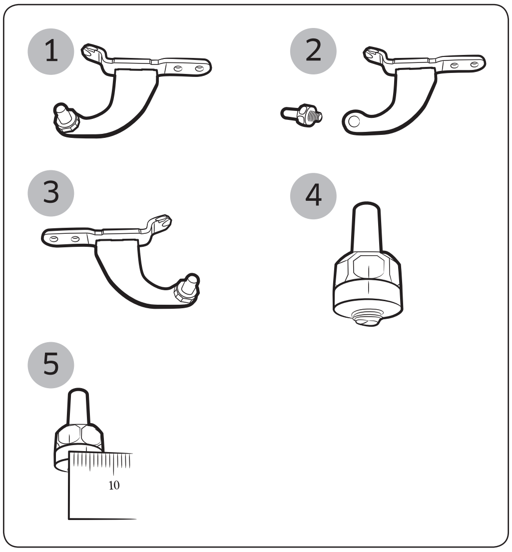

14. (1) Δεν είναι εύκολο να βγάλετε τον άξονα του επάνω μεντεσέ, γι' αυτό αποσυναρμολογήστε τον άξονα προτού αφαιρέσετε τον επάνω μεντεσέ.

    (2) Χρησιμοποιήστε ένα κλειδί 11 mm για να βγάλετε τον άξονα του επάνω μεντεσέ.

    (3) Αναποδογυρίστε τον επάνω μεντεσέ και συνδέστε ξανά τον άξονα του επάνω μεντεσέ με το χέρι.

    (4) Σχεδιάστε μια γραμμή στον επάνω μεντεσέ και στον άξονα.

    (5) Χρησιμοποιήστε ένα κλειδί των 11 mm για να προσαρμόσετε κατά περισσότερα από 4 mm το κενό ανάμεσα στη γραμμή επισήμανσης (4) και τον άξονα του μεντεσέ.

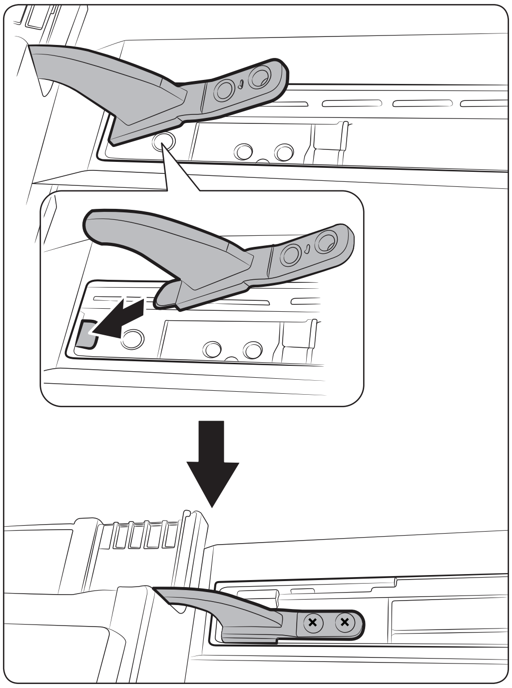

15. Τοποθετήστε τον επάνω μεντεσέ για να κάνετε την οπή λίγο μεγαλύτερη και, στη συνέχεια, αφαιρέστε τον επάνω μεντεσέ για να συναρμολογήσετε την πόρτα του ψυγείου.

Βήμα συναρμολόγησης

- Συναρμολογήστε τον επάνω μεντεσέ στην πόρτα του ψυγείου.
- Συναρμολογήστε τον μεσαίο μεντεσέ στην πόρτα του ψυγείου.
- Τοποθετήστε τον επάνω μεντεσέ στον θάλαμο.
- Τοποθετήστε τη βίδα.

- Βεβαιωθείτε ότι έχετε σφίξει τις βίδες καλά.

Αντιστροφη της πόρτας (προαιρετικα)

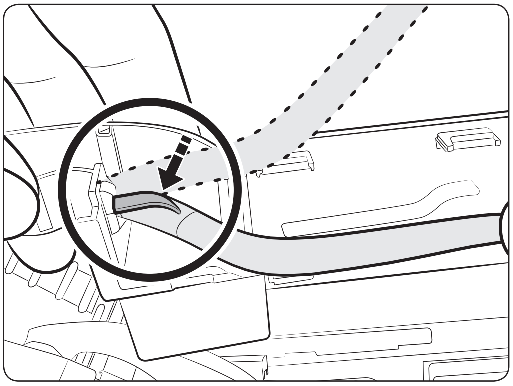

16. Αλλάξτε την κατεύθυνση των καλωδίων της πόρτας προς την αντίθετη πλευρά.
Συνδέστε το καλώδιο και, στη συνέχεια, τοποθετήστε το στο κάλυμμα του πίνακα ελέγχου.
Τοποθετήστε το καλώδιο μέσα στο κάλυμμα του μεντεσέ.
(Βεβαιωθείτε ότι η λευκή ταινία που υπάρχει επάνω στο καλώδιο έχει στερεωθεί στο άγκιστρο του καλύμματος του μεντεσέ.)
Στη συνέχεια, διπλώστε το εξάρτημα στερέωσης για να μην απασφαλιστεί, όπως στην παρακάτω εικόνα.

⚠ ΠΡΟΣΟΧΗ

Προσέξτε μην προκαλέσετε ζημιά στο καλώδιο κατά τη διάρκεια της εργασίας.

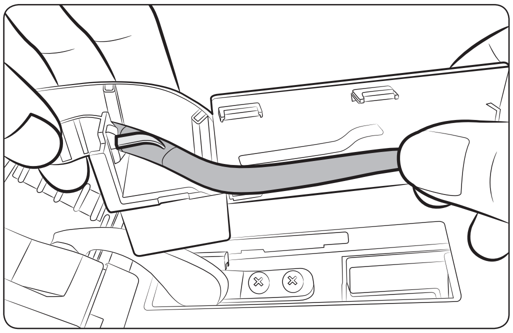

17. Τοποθετήστε το καλώδιο στο εσωτερικό των ανοιγμάτων του καλύμματος του μεντεσέ, όπως στην παρακάτω εικόνα.

⚠ ΠΡΟΣΟΧΗ

Προσέξτε μην προκαλέσετε ζημιά στο καλώδιο κατά τη διάρκεια της εργασίας.

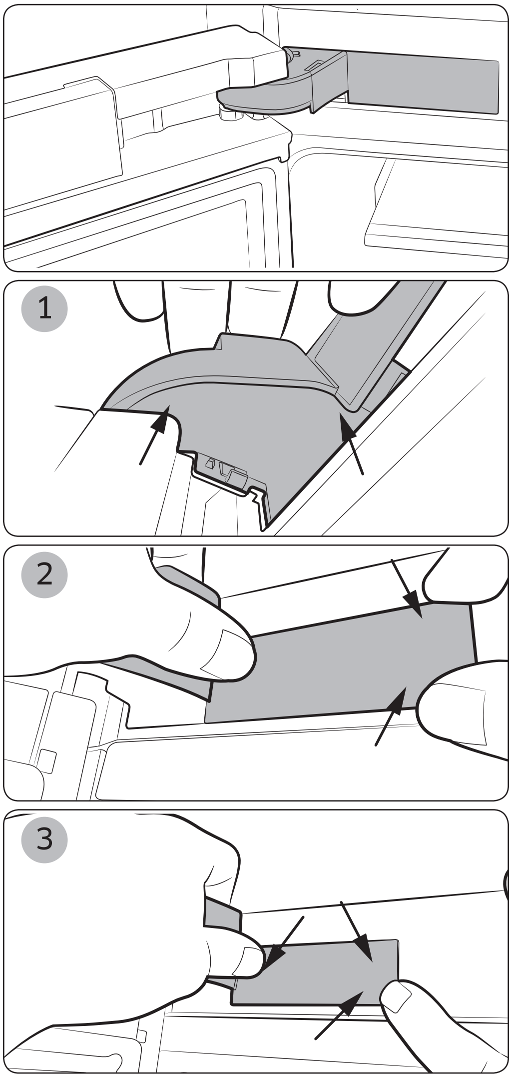

18. Συναρμολογήστε το κάλυμμα του μεντεσέ όπως στην παρακάτω εικόνα.

⚠ ΠΡΟΣΟΧΗ

Προσέξτε μην προκαλέσετε ζημιά στο καλώδιο κατά τη διάρκεια της εργασίας.

Αντιστροφη της πόρτας (προαιρετικα)

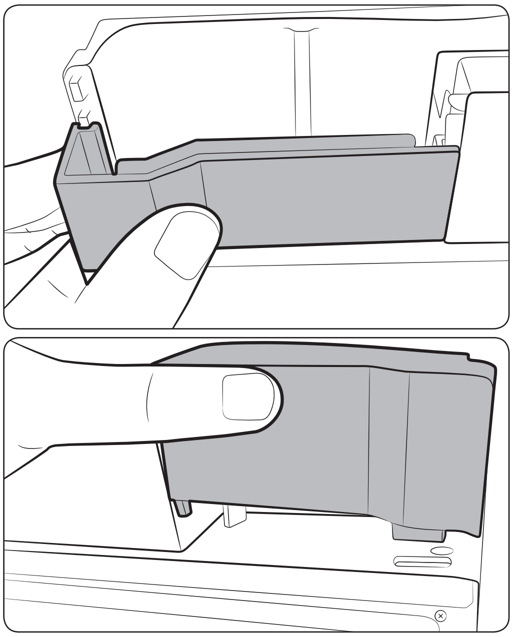

19. Τοποθετήστε το καπάκι κενού πόρτας (πρόσθετο εξάρτημα) στην πίσω πλευρά.

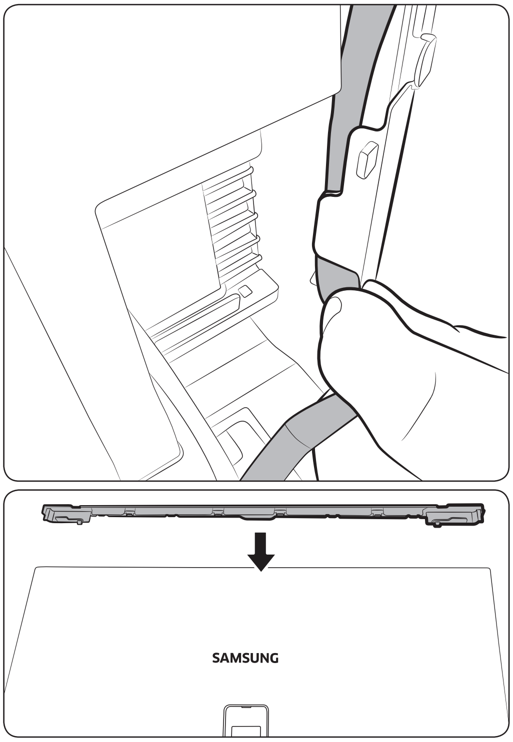

20. Τοποθετήστε το κάλυμμα καλωδίων πόρτας στο επάνω μέρος της πόρτας του ψυγείου και, στη συνέχεια, σπρώξτε το για να εφαρμόσει εντελώς.
Ελέγξτε τη θέση των καλωδίων, τα οποία θα πρέπει να είναι τοποθετημένα στην πίσω πλευρά του καλύμματος καλωδίων πόρτας.

⚠ **ΠΡΟΣΟΧΗ**

Προσέξτε μην προκαλέσετε ζημιά στο καλώδιο κατά τη διάρκεια της εργασίας.

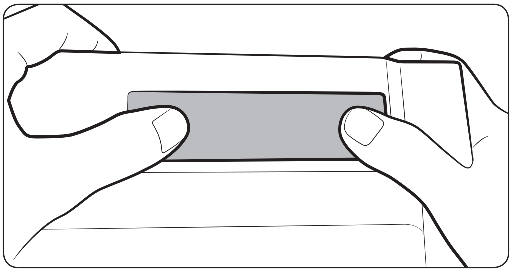

21. Τοποθετήστε το καπάκι του πίνακα ελέγχου.

Αντιμετώπιση προβλημάτων

ΠΡΟΒΛΗΜΑ	ΛΥΣΗ
Η συσκευή δεν λειτουργεί καθόλου ή η θερμοκρασία είναι πολύ υψηλή.	• Ελέγξτε ότι το φις τροφοδοσίας είναι συνδεδεμένο σωστά στην πρίζα. • Έχει οριστεί στη σωστή τιμή η ρύθμιση θερμοκρασίας στον μπροστινό πίνακα; • Μήπως η συσκευή είναι εκτεθειμένη σε άμεσο ηλιακό φως ή βρίσκεται κοντά σε πηγή θερμότητας; Εάν ναι, η ψύξη ενδέχεται να μην γίνεται σωστά. Τοποθετήστε τη σε σημείο που να μην εκτίθεται σε άμεσο ηλιακό φως και μακριά από οποιαδήποτε πηγή θερμότητας. • Μήπως το πίσω μέρος της συσκευής είναι πολύ κοντά στον τοίχο; Εάν ναι, ενδέχεται να μην έχει τη δυνατότητα επαρκούς ψύξης. Διατηρήστε το σε κατάλληλη απόσταση από τον τοίχο. • Μήπως υπάρχουν πάρα πολλά τρόφιμα στο εσωτερικό, με αποτέλεσμα να φράζουν το άνοιγμα εξαερισμού; Για να διατηρείτε το ψυγείο σε κατάλληλη θερμοκρασία, μην το γεμίζετε με πάρα πολλά τρόφιμα.
Τα τρόφιμα στο ψυγείο είναι παγωμένα.	• Μήπως η ρύθμιση θερμοκρασίας στον μπροστινό πίνακα έχει οριστεί στη χαμηλότερη θερμοκρασία; • Μήπως η θερμοκρασία του περιβάλλοντα χώρου είναι πολύ χαμηλή; • Μήπως αποθηκεύσατε τρόφιμα με υψηλή περιεκτικότητα σε νερό στο πιο κρύο μέρος του ψυγείου;
Ακούγονται ασυνήθιστοι θόρυβοι.	• Βεβαιωθείτε ότι η συσκευή είναι εγκατεστημένη σε σταθερό και επίπεδο δάπεδο. • Μήπως το πίσω μέρος της συσκευής είναι πολύ κοντά στον τοίχο; • Μήπως έχουν πέσει διάφορα αντικείμενα πίσω ή κάτω από τη συσκευή; • Ο θόρυβος προέρχεται από τον συμπιεστή της συσκευής; • Όταν τα διάφορα εξαρτήματα αναδιπλώνονται ή ξεδιπλώνονται, ακούγεται ένας χαρακτηριστικός ήχος.
Οι μπροστινές γωνίες, καθώς και η αριστερή και δεξιά πλευρά της συσκευής είναι ζεστές και αρχίζει να δημιουργείται υγρασία.	• Προκειμένου να αποτραπεί η δημιουργία υγρασίας, έχουν τοποθετηθεί στις μπροστινές γωνίες της συσκευής σωλήνες που είναι ανθεκτικοί στη ζέστη. Όταν η θερμοκρασία του περιβάλλοντα χώρου ανεβαίνει, η αποτελεσματικότητα των σωλήνων μειώνεται. Ωστόσο, αυτό δεν είναι αφύσικο. • Όταν ο καιρός είναι πολύ υγρός, ενδέχεται να δημιουργηθεί υγρασία στην εξωτερική επιφάνεια της συσκευής, καθώς η υγρασία που υπάρχει στην ατμόσφαιρα έρχεται σε επαφή με την κρύα επιφάνεια του ψυγείου.

ΠΡΟΒΛΗΜΑ	ΛΥΣΗ
Ακούτε ένα υγρό να αφρίζει μέσα στη συσκευή.	• Πρόκειται για το ψυκτικό μέσο, το οποίο κρυώνει το εσωτερικό της συσκευής.
Υπάρχει μια δυσάρεστη οσμή στο εσωτερικό της συσκευής.	• Μήπως υπάρχουν αλλοιωμένα τρόφιμα μέσα στο ψυγείο; • Φροντίστε τα τρόφιμα με έντονη οσμή (για παράδειγμα το ψάρι) να είναι τυλιγμένα αεροστεγώς. • Να καθαρίζετε τακτικά το ψυγείο σας και να πετάτε τυχόν αλλοιωμένα τρόφιμα. Όταν καθαρίζετε το εσωτερικό του ψυγείου, να αποθηκεύετε τα τρόφιμα κάπου αλλού και να αποσυνδέετε τη συσκευή από την πρίζα. Μετά από 2-3 ώρες σκουπίστε με στεγνό πανί και, στη συνέχεια, αφήστε τον αέρα να κυκλοφορήσει στο εσωτερικό του ψυγείου.
Υπάρχει ένα στρώμα πάγου στα τοιχώματα της συσκευής.	• Μήπως έχετε φράξει τα ανοίγματα εξαερισμού με τρόφιμα που υπάρχουν μέσα στο ψυγείο; • Αφήνετε όσο το δυνατόν περισσότερο χώρο ανάμεσα στα τρόφιμα για να βελτιωθεί ο εξαερισμός του ψυγείου. • Εάν το συρτάρι του καταψύκτη δεν έχει κλείσει εντελώς ή έχει φράξει, ενδέχεται να εισχωρήσει υγρασία και να σχηματιστεί υπερβολική ποσότητα πάγου.
Δημιουργείται υγρασία στα εσωτερικά τοιχώματα της συσκευής και γύρω από τα λαχανικά.	• Τα τρόφιμα με υψηλή περιεκτικότητα σε νερό φυλάσσονται χωρίς κάλυμμα με υψηλό επίπεδο υγρασίας ή η πόρτα έχει παραμείνει ανοιχτή για πολλή ώρα. • Να φυλάτε τα τρόφιμα με κάλυμμα ή σε στεγανοποιημένα δοχεία.

Διάγραμμα κυκλώματος

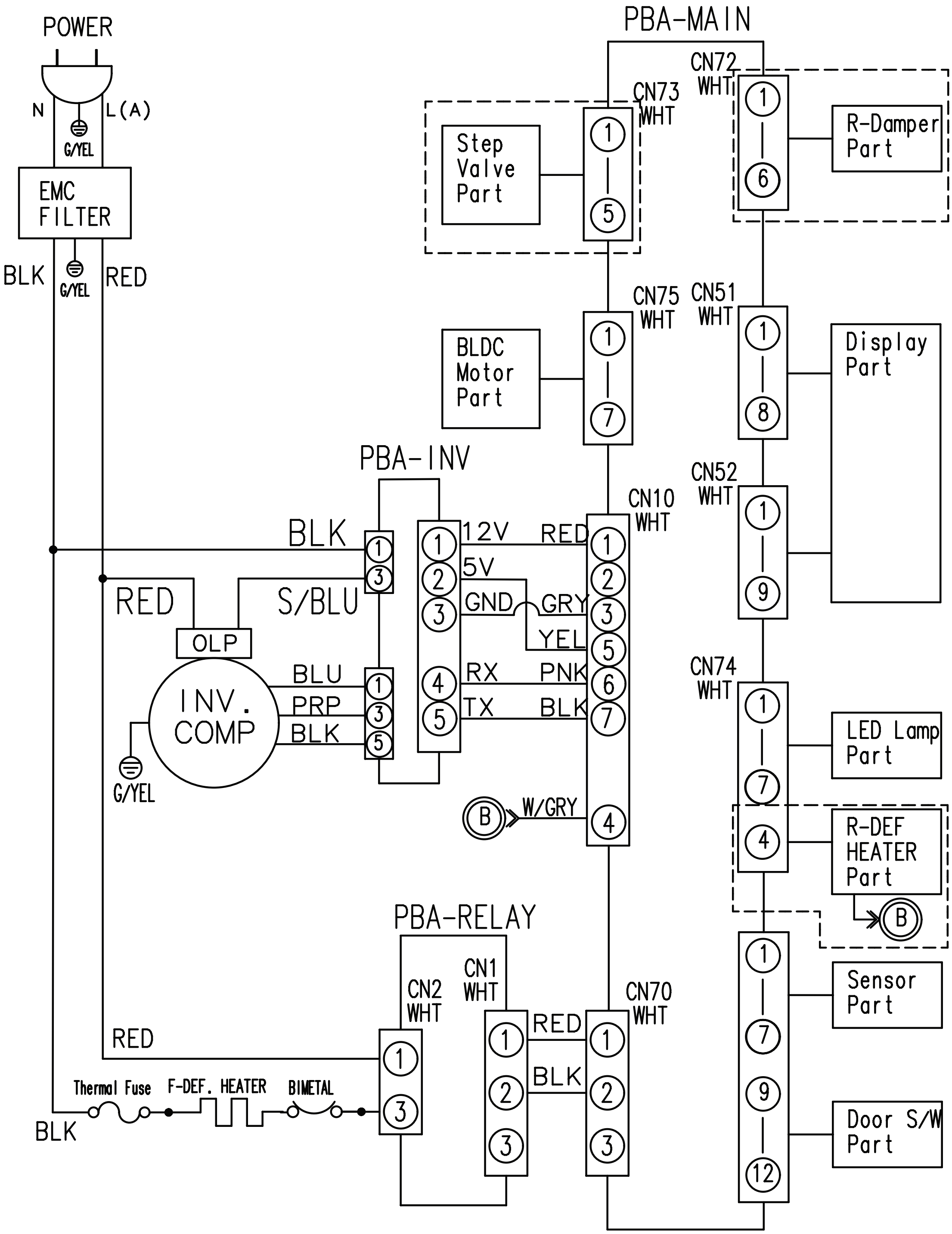

Εντοιχισμένη εγκατάσταση (μοντέλα RB33/36*)

Κιτ εγκατάστασης

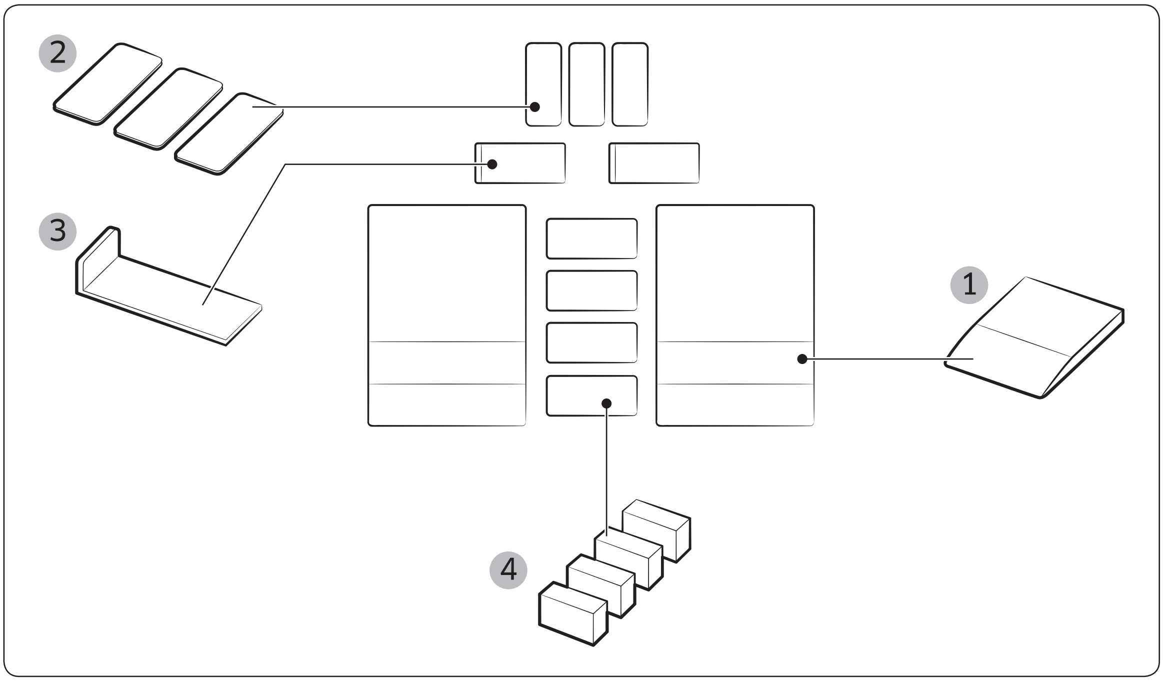

Κιτ εγκατάστασης διάταξης			
Αρ.	**Ονομασία είδους**	**Κωδικός είδους**	**Ποσότητα (τεμ.)**
1	ΟΔΗΓΟΣ	DA61-10557A	2
2	ΦΥΛΛΟ Β	DA63-08121A	3
3	ΚΑΛΑΘΙ ΚΑΛΥΨΗΣ ΣΥΝΑΡΜΟΛΟΓΗΣΗΣ	DA97-15853A	2
4	ΚΟΜΜΕΝΟΣ ΑΦΡΟΣ ΡΕ ΣΤΕΓΑΝΟΠΟΙΗΣΗΣ	DA62-01136X	4

Εντοιχισμένη εγκατάσταση (μοντέλα RB33/36*)

Διαστάσεις

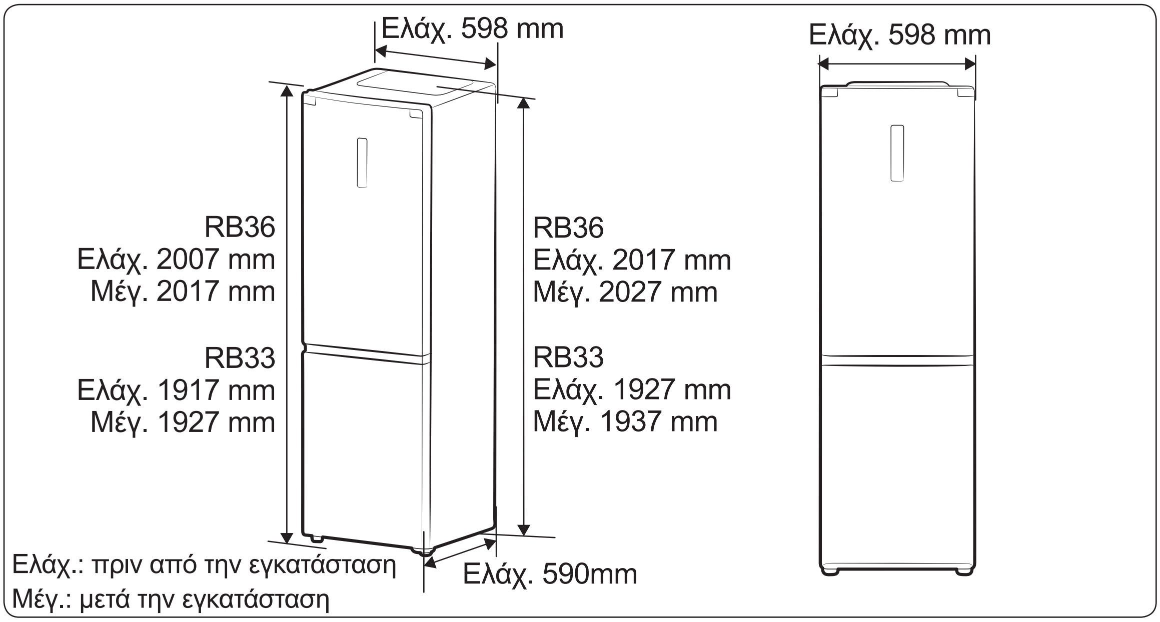

Συνιστώμενες διαστάσεις για υψηλή ενεργειακή απόδοση

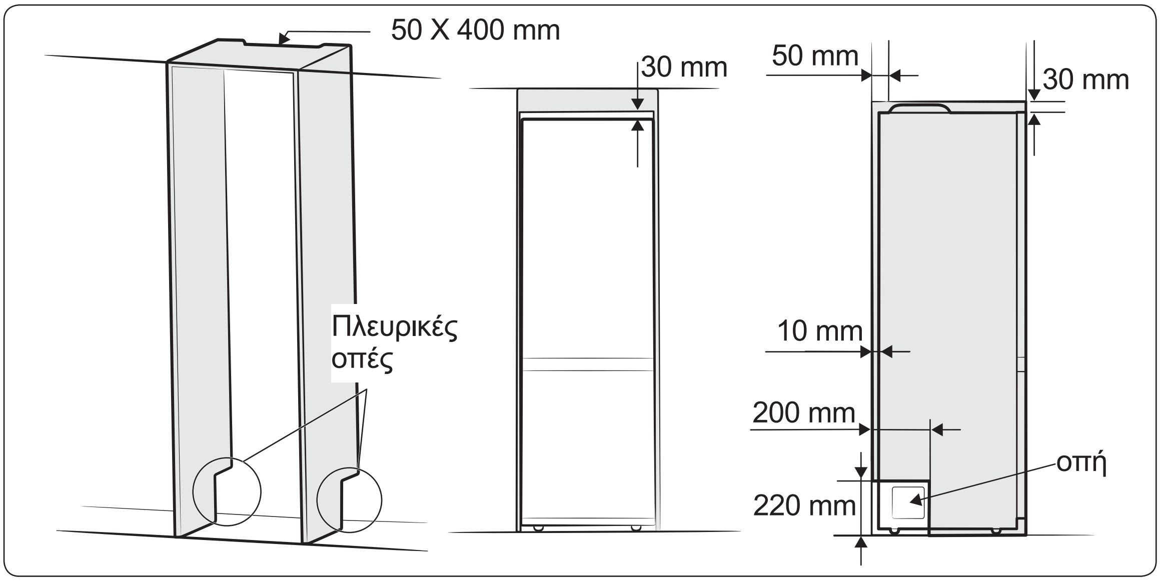

- Όταν το προϊόν εγκαθίσταται με θάλαμο, συνιστάται να εγκαθιστάτε το ψυγείο με τις αποστάσεις και τις οπές θαλάμου που περιγράφονται παραπάνω.
- Τυχόν μικρότερο μέγεθος πλευρικών οπών δεν περιορίζει τη λειτουργία της συσκευής, αλλά κάνει το ψυγείο να καταναλώνει περισσότερη ενέργεια από την ονομαστική τιμή κατανάλωσης ενέργειας.

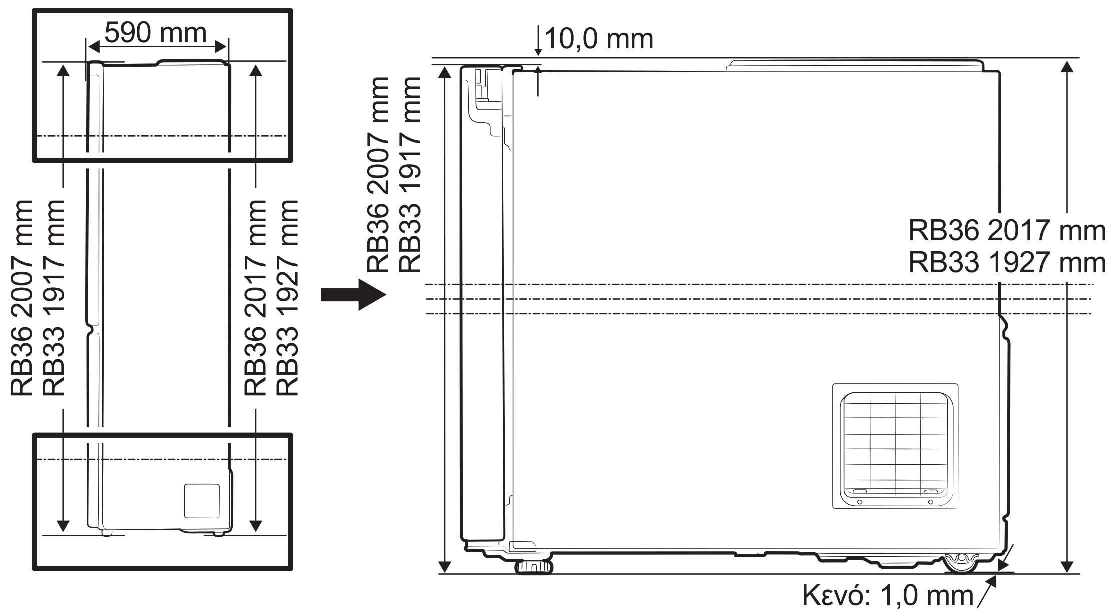

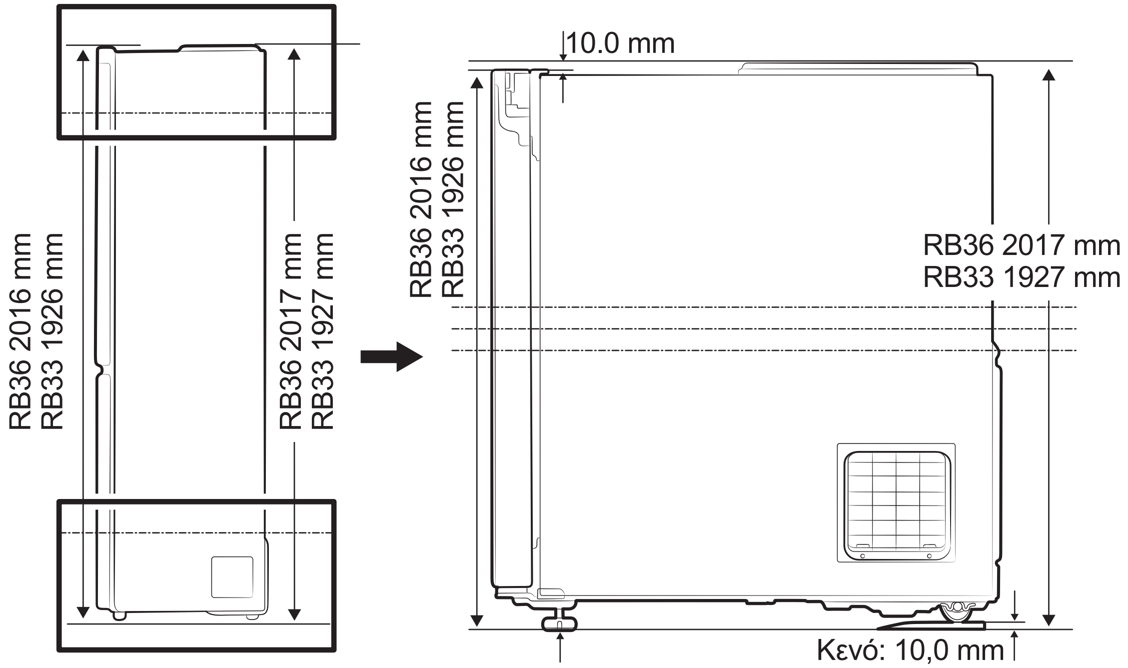

Περιστρέψτε το μπροστινό πόδι δεξιόστροφα κατά 9,0 mm (8 στροφές).

Εντοιχισμένη εγκατάσταση (μοντέλα RB33/36*)

Εγκατάσταση

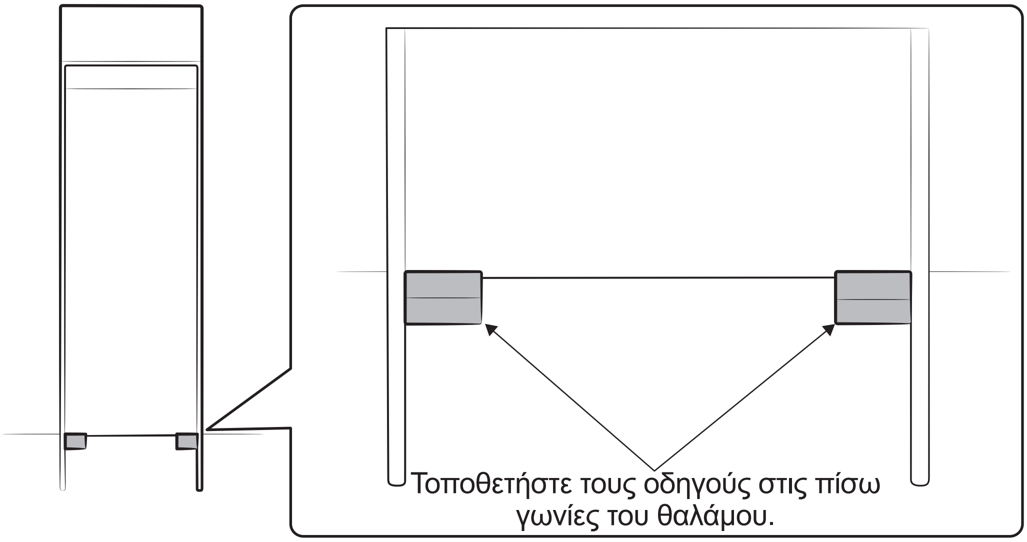

⚠ **ΠΡΟΣΟΧΗ**

- Αφαιρέστε τη συσκευασία του προϊόντος και φυλάξτε τα υλικά συσκευασίας σε μέρος που δεν μπορούν να προσεγγίσουν τα παιδιά.
- Να είστε προσεκτικοί όταν τοποθετείτε το προϊόν μέσα στον θάλαμο ή όταν ανοίγετε την πόρτα, διότι μπορεί να πιαστούν τα δάχτυλά σας.
- Μην αφήνετε το προϊόν να πατά το καλώδιο ρεύματος όταν το εγκαθιστάτε μέσα στο θάλαμο.
  - Τα καλώδια που έχουν υποστεί ζημιά ενδέχεται να προκαλέσουν πυρκαγιά ή ηλεκτροπληξία.
- Αφότου τοποθετήσετε το προϊόν, συνδέστε το καλώδιο ρεύματος στην πρίζα.
- Οι οδηγοί που περιλαμβάνονται στο κιτ εγκατάστασης χρησιμοποιούνται για την τοποθέτηση του θαλάμου. Μην τους χρησιμοποιείτε για άλλους σκοπούς.
- Αν δεν γίνει η εγκατάσταση με την μέθοδο που περιγράφετε, θα αυξηθεί η κατανάλωση ενέργειας.

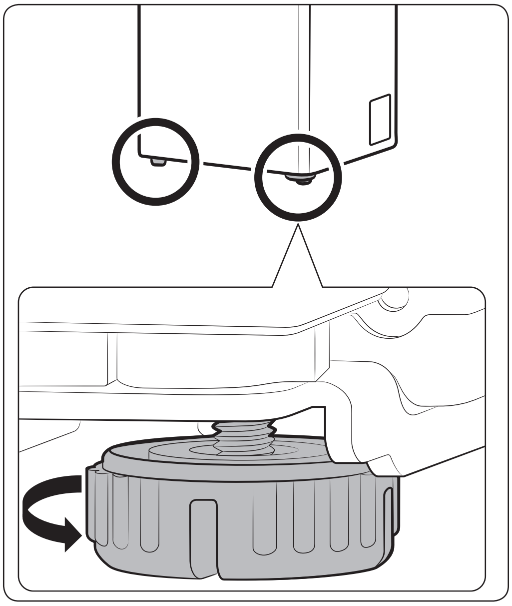

1. Περιστρέψτε δεξιόστροφα για να χαλαρώσετε το πόδι κατά 9,0 mm (8 στροφές).

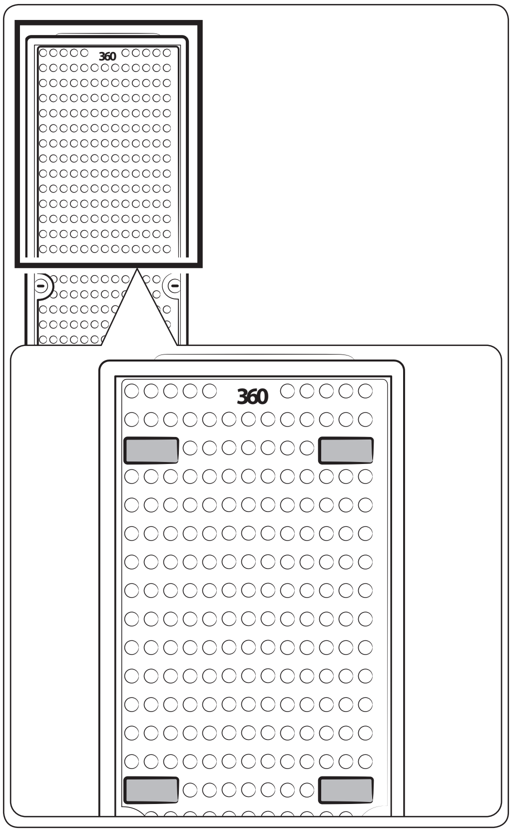

2. Τοποθετήστε τον αφρό πολυαιθυλενίου (PE) σε 4 σημεία στο πίσω μέρος του προϊόντος.

Εντοιχισμένη εγκατάσταση (μοντέλα RB33/36*)

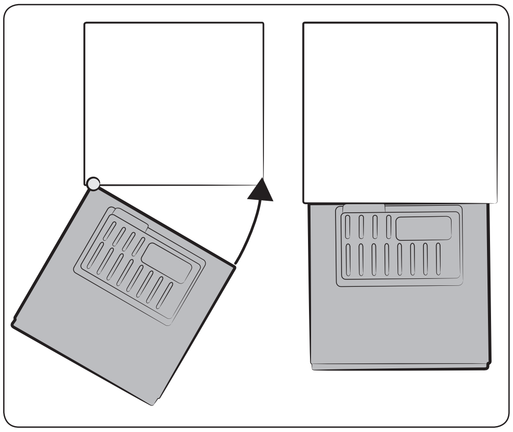

3. Ευθυγραμμίστε το αριστερό άκρο του προϊόντος με το αριστερό τοίχωμα του θαλάμου, και στρέψτε τη δεξιά άκρη του προϊόντος προς το δεξιό τοίχωμα του θαλάμου, όπως φαίνεται στην εικόνα.

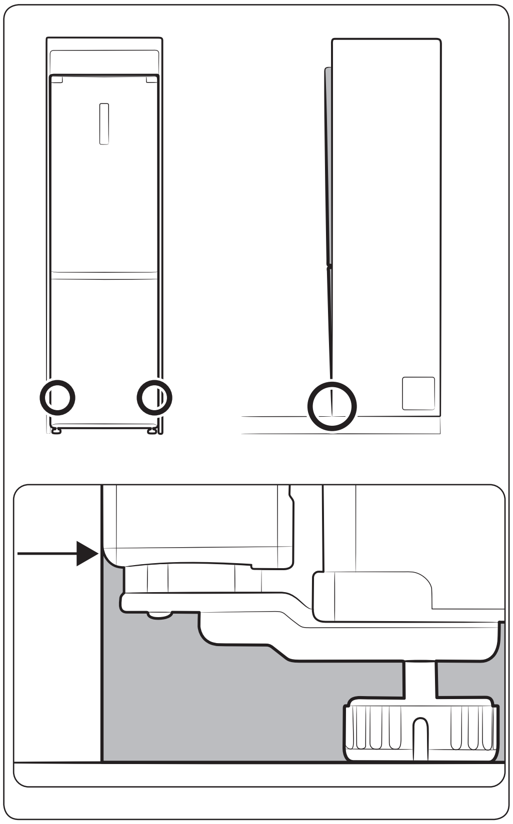

4. Τοποθετήστε το προϊόν μέσα στον θάλαμο, έτσι ώστε το κάτω μέρος του προϊόντος να είναι ευθυγραμμισμένο με το κάτω μέρος του θαλάμου.

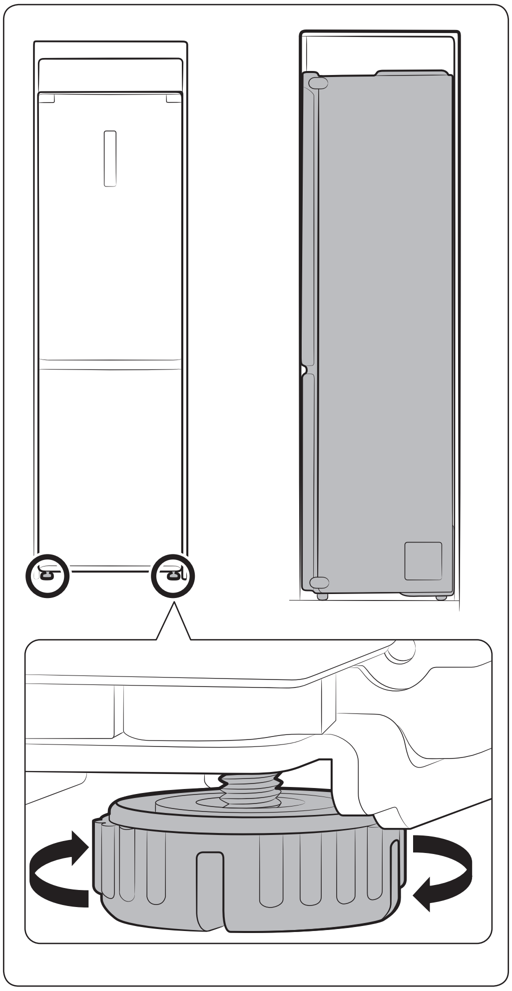

5. Ρυθμίστε τα πόδια ευθυγράμμισης, έτσι ώστε το προϊόν και ο θάλαμος να είναι ευθυγραμμισμένα.

- Εάν το επάνω μέρος του προϊόντος προεξέχει: Περιστρέψτε τα πόδια δεξιόστροφα για να το ευθυγραμμίσετε.
- Εάν το επάνω μέρος του προϊόντος υποχωρεί προς τα κάτω: Περιστρέψτε τα πόδια αριστερόστροφα για να το ευθυγραμμίσετε.

Εντοιχισμένη εγκατάσταση (μοντέλα RB33/36*)

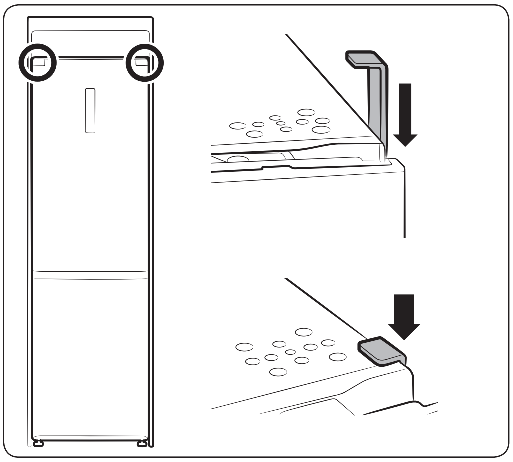

6. Εισαγάγετε το παρεχόμενο εξάρτημα σχήματος “ㄱ” στις δύο πλευρές του ψυγείου, ανάμεσα στο περίβλημα και το ψυγείο, όπως φαίνεται στην εικόνα, για να κλείσετε το κενό.
   - Μπορείτε να χρησιμοποιήσετε το “ΦΥΛΛΟ Β” που παρέχεται, για να καλύψετε το κενό ανάμεσα στα πλευρικά τοιχώματα.

σημειώσεις

Όρια θερμοκρασίας περιβάλλοντος

Το ψυγείο αυτό είναι σχεδιασμένο ώστε να λειτουργεί στις θερμοκρασίες περιβάλλοντος που προσδιορίζονται από την κατηγορία θερμοκρασίας της συσκευής, η οποία αναγράφεται στην πινακίδα τεχνικών στοιχείων.

Κατηγορία	Σύμβολο	Εύρος θερμοκρασίας περιβάλλοντος (°C)	
		IEC 62552 (ISO 15502)	ISO 8561
Εκτεταμένη εύκρατη	SN	+10 έως +32	+10 έως +32
Εύκρατη	N	+16 έως +32	+16 έως +32
Υποτροπική	ST	+16 έως +38	+18 έως +38
Τροπική	T	+16 έως +43	+18 έως +43

Οι εσωτερικές θερμοκρασίες ενδέχεται να επηρεάζονται από παράγοντες όπως η τοποθεσία του ψυγειοκαταψύκτη, η θερμοκρασία του περιβάλλοντα χώρου και η συχνότητα με την οποία ανοίγετε την πόρτα.

Προσαρμόστε τη θερμοκρασία εάν απαιτείται, για να αντισταθμίσετε αυτούς τους παράγοντες.

Greece

Σωστή Απόρριψη αυτού του Προϊόντος

(Απόβλητα Ηλεκτρικού & Ηλεκτρονικού Εξοπλισμού)

(Ισχύει σε χώρες με ξεχωριστά συστήματα συλλογής)

Αυτό το σήμα που εμφανίζεται επάνω στο προϊόν, στα εξαρτήματά του ή στα εγχειρίδια που το συνοδεύουν, υποδεικνύει ότι το προϊόν και τα ηλεκτρονικά του εξαρτήματα (π.χ. φορτιστής, ακουστικά, καλώδιο USB) δεν θα πρέπει να ρίπτονται μαζί με τα υπόλοιπα οικιακά απορρίμματα μετά το τέλος του κύκλου ζωής τους. Προκειμένου να αποφευχθούν ενδεχόμενες βλαβερές συνέπειες στο περιβάλλον ή την υγεία εξαιτίας της ανεξέλεγκτης διάθεσης απορριμμάτων, σας παρακαλούμε να διαχωρίσετε αυτά τα προϊόντα από άλλους τύπους απορριμμάτων και να τα ανακυκλώσετε, ώστε να βοηθήσετε στην βιώσιμη επαναχρησιμοποίηση των υλικών πόρων.

Οι οικιακοί χρήστες θα πρέπει να έλθουν σε επικοινωνία είτε με το κατάστημα απ’ όπου αγόρασαν αυτό το προϊόν, είτε με τις κατά τόπους υπηρεσίες, προκειμένου να πληροφορηθούν τις λεπτομέρειες σχετικά με τον τόπο και τον τρόπο με τον οποίο μπορούν να δώσουν αυτά τα προϊόντα για ασφαλή προς το περιβάλλον ανακύκλωση.

Οι επιχειρήσεις-χρήστες θα πρέπει να έλθουν σε επαφή με τον προμηθευτή τους και να ελέγξουν τους όρους και τις προϋποθέσεις του συμβολαίου αγοράς. Αυτό το προϊόν και τα ηλεκτρονικά του εξαρτήματα δεν θα πρέπει να αναμιγνύονται με άλλα συνηθισμένα απορρίμματα προς διάθεση.

Επικοινωνήστε με τη SAMSUNG σε όλο τον κόσμο

Εάν έχετε σχόλια ή ερωτήσεις σχετικά με προϊόντα της Samsung, επικοινωνήστε με το κέντρο εξυπηρέτησης πελατών της SAMSUNG.

Samsung Electronics Hellas S.A., 24A Kifissias Avenue, Maroussi 15125, Athens, Greece
80111-SAMSUNG (80111 726 7864) only from land line
(+30) 210 6897691 from mobile and land line
www.samsung.com/gr/support

Refrigerator

User manual

RB33J8** / RB36J8** / RB38J7** / RB41J7**

SEGR Free Standing Appliance

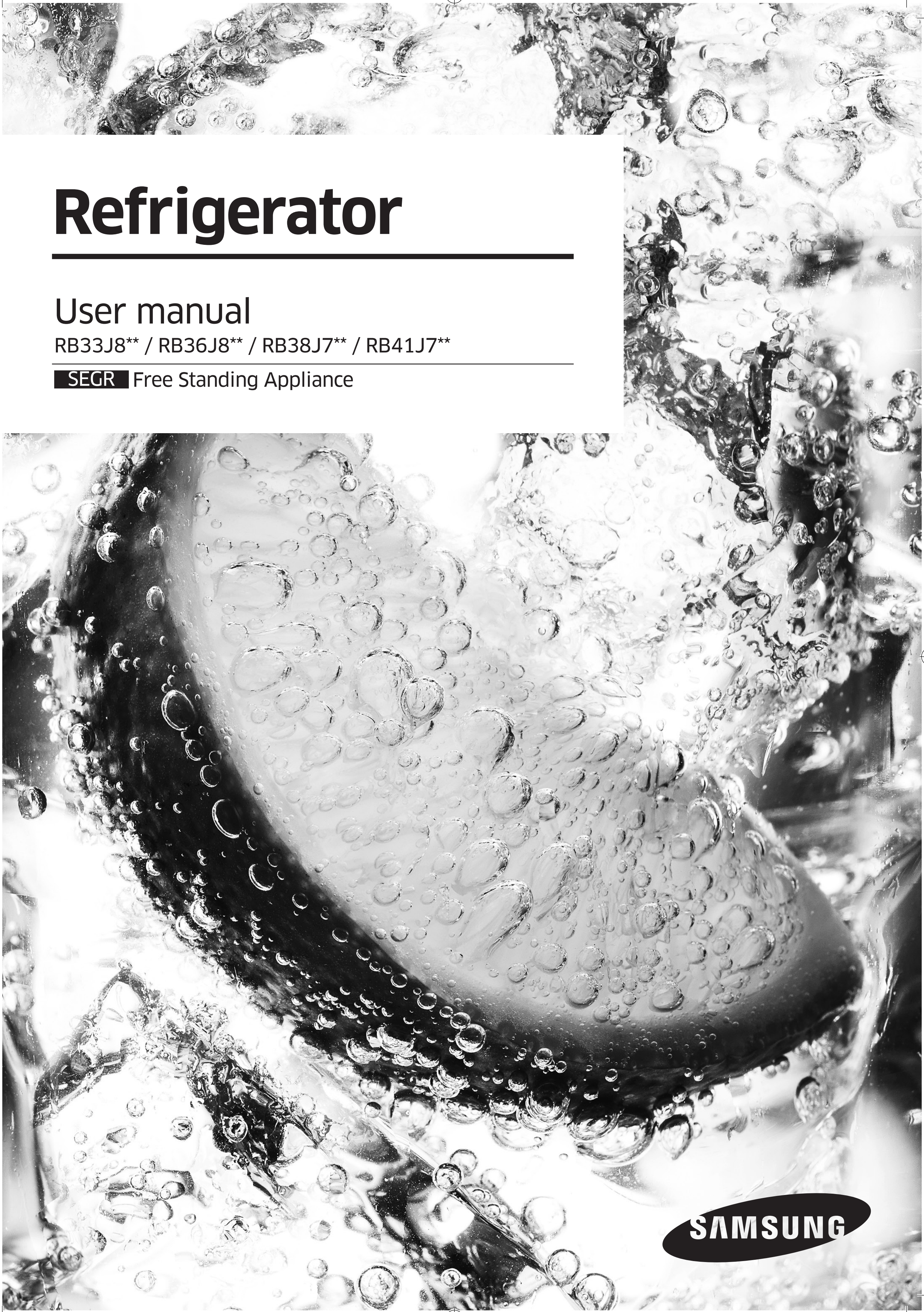

SAMSUNG

Contents

Safety information	**3**
Safety information	3
Setting up your Refrigerator	**18**
Getting ready to install the refrigerator	18
Levelling the refrigerator	20
Operating your Refrigerator	**22**
Using the control panel	22
Temperature Alarm	26
CHEF Mode (Optional)	26
Freezer Shelf	27
Parts and features	28
Features of the freezer compartment	30
Using the water dispenser (optional)	32
Removing the interior parts	34
Replacing the led lamp	39
Reversing the door (optional)	**40**
Reversing the Handle (For BAR HANDLE models Only)	41
Reversing the door	43
Troubleshooting	**54**
Circuit Diagram	**56**
Kitchen Fit Install (RB33/36* models)	**57**
Install Kit	57
Dimensions	58
Installation	60

Safety information

Safety information

- Before operating the appliance, please read this manual thoroughly and retain it for your reference.
- Use this appliance only for its intended purpose as described in this instruction manual. This appliance is not intended for use by persons (including children) with reduced physical, sensory or mental capabilities, or lack of experience and knowledge, unless they have been given supervision or instruction concerning use of the appliance by a person responsible for their safety.
- This appliance can be used by children aged from 8 years and above and persons with reduced physical, sensory or mental capabilities or lack of experience and knowledge if they have been given supervision or instruction concerning use of the appliance in a safe way and understand the hazards involved.
  Children shall not play with the appliance. Cleaning and user maintenance shall not be made by children without supervision.
- Warnings and Important Safety Instructions in this manual do not cover all possible conditions and situations that may occur.
  It is your responsibility to use common sense, caution, and care when installing, maintaining, and operating your appliance.
- Because these following operating instructions cover various models, the characteristics of your refrigerator may differ slightly from those described in this manual and not all warning signs may be applicable.
  If you have any questions or concerns, contact your nearest service center or find help and information online at www.samsung.com.
- R-600a or R-134a is used as a refrigerant. Check the compressor label on the rear of the appliance or the rating label inside the fridge to see which refrigerant is used for your refrigerator. When this product contains flammable gas (Refrigerant R-600a), contact your local authority in regard to safe disposal of this product.
- In order to avoid the creation of a flammable gas-air mixture if a leak in the refrigerating circuit occurs, the size of the room in which the appliance may be sited depends on the amount of refrigerant used.

Safety information

- Never start up an appliance showing any signs of damage. If in doubt, consult your dealer. The room must be 1 m^3 in size for every 8 g of R-600a refrigerant inside the appliance.
  The amount of refrigerant in your particular appliance is shown on the identification plate inside the appliance.
- Refrigerant squirting out of the pipes could ignite or cause an eye injury. When refrigerant leaks from the pipe, avoid any naked flames and move anything flammable away from the product and ventilate the room immediately.

\- Failing to do so may result in fire or explosion.

- It is hazardous for anyone other than an Authorised Service Person to service this appliance. In Queensland – the authorized Service Person MUST hold a Gas Work Authorisation or Licence for hydrocarbon refrigerants, to carry out Servicing or repairs which involve the removal of covers. (For Australia only)

Important safety symbols and precautions:

⚠ WARNING

Hazards or unsafe practices that may result in severe personal injury or death.

⚠ CAUTION

Hazards or unsafe practices that may result in minor personal injury or property damage.

- Do NOT attempt.
- Do NOT disassemble.
- Do NOT touch.
- Follow directions carefully.
- Unplug the power plug from the wall socket.
- Make sure the refrigerator is grounded to prevent electric shock.
- Call the contact center for help.
- Note.

These warning signs are here to prevent injury to you and others.
Please follow them carefully.
After reading this section, keep it in a safe place for future reference.

CE Notice

This product has been determined to be in compliance with the Low Voltage Directive(2006/95/EC), the Electromagnetic Compatibility Directive (2004/108/EC), RoHS Directive (2011/65/EU), Commission Delegated Regulation (EU) No 1060/2010 and the Eco-Design Directive(2009/125/EC) implemented by Regulation (EC) No 643/2009 of the European Union. (For products sold in European Countries only)

Safety information

⚠ **WARNING**

Severe warning signs for transportation and site

- When transporting and installing the appliance,care should be taken to ensure that no parts of the refrigerating circuit are damaged.

- Refrigerant leaking from the pipe work could ignite or cause an eye injury. If a leak is detected, avoid any naked flames or potential sources of ignition and air the room in which the appliance is standing for several minutes.
- This appliance contains a small amount of isobutane refrigerant (R-600a), a natural gas with high environmental compatibility that is, however, also combustible. When transporting and installing the appliance, care should be taken to ensure that no parts of the refrigerating circuit are damaged.

⚠ **WARNING**

Severe warning signs for installation

- Deteriorated insulation of electrical parts may cause an electric shock or fire.
- Do not place this refrigerator in direct sunlight or expose to the heat from stoves, room heaters or other appliance.
- Do not plug several appliances into the same multiple power board. The refrigerator should always be plugged into its own individual electrical outlet which has a voltage rating that matched the rating plate.
  - This provides the best performance and also prevents overloading house wiring circuits, which could cause a fire hazard from overheated wires.
- If the wall socket is loose, do not insert the power plug.
  - There is a risk of electric shock or fire.
- Do not use a cord that shows cracks or abrasion damage along its length or at either end.
- Do not pull or excessively bend the power cord.
- Do not twist or tie the power cord.

- Do not hook the power cord over a metal object, place a heavy object on the power cord, insert the power cord between objects, or push the power cord into the space behind the appliance.
- When moving the refrigerator, be careful not to roll over or damage the power cord.
- This may result in an electric shock or fire.
- Do not use aerosols near the refrigerator.
- Aerosols used near the refrigerator may cause an explosion or fire.
- Do not bend the power cord excessively or place heavy articles on it.

- This refrigerator must be properly installed and located in accordance with the manual before it is used.

- Do not install the refrigerator in a damp place or place where it may come in contact with water.
- Deteriorated insulation of electrical parts may cause an electric shock or fire.
- Connect the power plug in proper position with the cord hanging down.
- If you connect the power plug upside down, wire can get cut off and cause a fire or an electric shock.
- Make sure that the power plug is not squashed or damaged by the back of the refrigerator.
- When moving the refrigerator, be careful not to roll over or damage the power cord.
- This constitutes a fire hazard.
- Keep the packing materials out of reach of children.
- There is a risk of death from suffocation if children put them on their head.
- This appliance should be positioned in such a way that it is accessible to the power plug.
- Failing to do so may result in an electric shock or fire due to electric leakage.
- Do not install this appliance near a heater, inflammable material.

Safety information

- Do not install this appliance in a humid, oily or dusty location, in a location exposed to direct sunlight and water (rain drops).
- Do not install this appliance in a location where gas may leak.
- This may result in an electric shock or fire.
- If any dust or water is in the refrigerator, pull out power plug and contact your Samsung Electronics service center.
- Otherwise there is a risk of fire.
- Do not stand on top of the appliance or place objects (such as laundry, lighted candles, lighted cigarettes, dishes, chemicals, metal objects, etc.) on the appliance.
- This may result in an electric shock, fire, problems with the product, or injury.
- This appliance must be properly grounded.
- Do not ground the appliance to a gas pipe, plastic water pipe, or telephone line.
- You must ground the refrigerator to prevent any power leakages or electric shocks caused by current leakage from the refrigerator.
- This may result in an electric shock, fire, explosion, or problems with the product.
- Never plug the power cord into a socket that is not grounded correctly and make sure that it is in accordance with local and national codes.
- If the supply cord is damaged, it must be replaced by the manufacturer, its service agent or similarly qualified persons in order to avoid a hazard.
- The fuse on the refrigerator must be changed by a qualified technician or service company.
- Failing to do so may result in an electric shock or personal injury.

⚠ **CAUTION**

Caution signs for installation

- Keep ventilation opening in the appliance enclosure or mounting structure clear of obstruction.
- Allow the appliance to stand for 2 hours before loading foods after installation and turning on.
- The installation or any service of this appliance is recommended by a qualified technician or service company.
- Failing to do so may result in an electric shock, fire, explosion, problems with the product, or injury.

⚠ **WARNING**

Severe warning signs for using

- Do not touch the power plug with wet hands.
- This may result in an electric shock.
- Do not store articles on the top of the appliance.
- When you open or close the door, the articles may fall and cause a personal injury and/or material damage.
- Do not put items filled with water on the refrigerator.
- If spilled, there is a risk of fire or electric shock.
- Do not touch the inside walls of the freezer or products stored in the freezer with wet hands.
- This may cause frostbite.
- Do not use or place any substances sensitive to temperature such as inflammable sprays, inflammable objects, dry ice, medicine, or chemicals near the refrigerator. Do not keep volatile or inflammable objects or substances (benzene, thinner, propane gas, alcohol, ether, LP gas and other such products etc.) in the refrigerator.
- This refrigerator is for storing food only.
- This may result in a fire or an explosion.

- Do not store pharmaceuticals products, scientific materials or temperature-sensitive products in the refrigerator.
- Products that require strict temperature controls must not be stored in the refrigerator.
- Do not place or use electrical appliance inside the refrigerator/freezer, unless they are of a type recommended by the manufacturer.
- If you smell pharmaceutical or smoke, pull out power plug immediately and contact your Samsung Electronics service center.
- If any dust or water is in Refrigerator, pull out power plug and contact your Samsung Electronics service center.
- Otherwise there is a risk of fire.
- If gas leak is detected, avoid any naked flames or potential sources of ignition and air the room in which the appliance is standing for several minutes.
- Do not use mechanical devices or any other means to accelerate the defrosting process, other than those recommended by the manufacturer.
- Do not damage the refrigerant circuit.
- Do not spray volatile material such as insecticide onto the surface of the appliance.
- As well as being harmful to humans, it may also result in an electric shock, fire or problems with the product.
- Do not use a hair dryer to dry the inside of the refrigerator.
  Do not place a lighted candle in the refrigerator for removing bad odours.
- This may result in an electric shock or fire.
- Fill the water tank, ice tray and water cubes only with potable water (mineral water or purified water).
- Do not fill the tank with tea, juice or sports drink, this may damage the refrigerator.
- Do not sit on or hang onto the refrigerator door or drawers.
- This may cause the refrigerator to fall over, the door to separate or a hand being caught in the crack of the door, and this may result in property damage or injury.

- Do not leave the doors of the refrigerator open while the refrigerator is unattended and do not let children enter inside the refrigerator.
- Do not allow babies or children go inside the drawer.
- It can cause death from suffocation by entrapment or personal injury.
- Do not use mechanical devices or any other means to accelerate the defrosting process, other than those recommended by the manufacturer.
- Do not damage the refrigerant circuit.
- Do not put fridge shelf in upside down.
  Shelf stopper could not work.
- It may cause a personal injury because of glass shelf drop.
- In the event of a gas leak (such as propane gas, LP gas, etc.), ventilate immediately without touching the power plug. Do not touch the appliance or power cord.
- Do not use a ventilating fan.
- A spark may result in an explosion or fire.
- Use only the LED Lamps provided by manufacturer or service agent.
- Children should be supervised to ensure that they do not play with the appliance.
- Keep fingers out of “pinch point” areas; clearances between the doors and cabinet are necessarily small.
- Do not let children hang on the door.
  If not, a serious injury may occur.
- There is a Risk of children entrapment.
  Do not let children enter inside the refrigerator.
- Bottles should be stored tightly together so that they do not fall out.
- This product is intended only for the storage of food in a domestic environment.
- Never put fingers or other objects into the dispenser hole, ice chute and ice maker bucket.
- It may cause a personal injury or material damage.
- Do not insert hands, feet or metal objects (such as chopsticks, etc.) into

Safety information

the bottom or the back of the refrigerator.
- This may result in an electric shock or injury.
- Any sharp edges may cause a personal injury.

• Do not attempt to repair, disassemble, or modify the appliance yourself.
- Do not use any fuse(such as cooper, steel wire, etc.) other than the standard fuse.
- When repairing or reinstalling the appliance is required, contact your nearest service center.
- Failing to do so may result in an electric shock, fire, problems with the product, or injury.

• If the appliance generates a strange noise, a burning or smell or smoke, unplug the power plug immediately and contact your nearest service center.
- Failing to do so may result in an electric or fire hazards.

• Pull the power plug out of the socket before changing the interior lamps of the refrigerator
- Otherwise, there is a risk of electric shock.

• If you experience difficulty when changing the light, contact service agent.

• If the products is equipped with the LED Lamp, do not disassemble the Lamp Cover and LED Lamp by yourself.
- Please contact your service agent.

• Plug the power plug into the wall socket firmly.
Do not use a damaged power plug, damaged power cord or loose wall socket.
- This may result in an electric shock or fire.

• Do not put a container filled with water on the appliance.
- If spilled, there is a risk of fire or electric shock.

• Never stare directly at the UV LED lamp for long periods of time.
- This may result in eye strain due to the ultraviolet rays.

⚠ CAUTION

Caution signs for using

- To get best performance from the product,
- Do not place foods too closely in front of the vents at the rear of the appliance as it can obstruct free air circulation in the refrigerator compartment.
- Wrap the food up properly or place it in airtight containers before putting it into the refrigerator.
- Do not put any newly introduced food for freezing near to already existing food.
- Do not place glass or bottles or carbonated beverages into the freezer.
- The container may freeze and break, and this may result in injury.
- Please observe maximum storage times and expiry dates of frozen goods.
- There is no need to disconnect the refrigerator from the power supply if you will be away for less than three weeks.
  But, remove all the food if you are going away for the three weeks or more.
  Unplug the refrigerator and clean it, rinse and dry.
- Do not place carbonated or fizzy drinks in the freezer compartment.
  Do not put bottles or glass containers in the freezer.
- When the contents freeze, the glass may break and cause personal injury and property damage.
- Do not change or modify the functionality of the refrigerator.
- Changes or modifications may result in a personal injury and/or property damage. Any changes or modifications performed by a 3rd party on this completed appliance are neither covered under Samsung warranty service, nor is Samsung responsible for safety issues and damages that result from 3rd party modifications.
- Do not block air holes.
- If the air holes are blocked, especially with a plastic bag, the refrigerator can be over cooled.

- Use only the ice-maker provided with the refrigerator.
- Wipe excess moisture from the inside and leave the doors open.
- Otherwise, odor and mold may develop.
- When the refrigerator got wet by water, pull out the power plug and contact your Samsung Electronics service center.
- Do not apply strong shock or excessive force onto the surface of glass.
- Broken glass may result in a personal injury and/or property damage.

⚠ **CAUTION**

Caution signs for cleaning and maintenance

- Do not spray cleaning products directly on the display.
- Printed letters on the display may come off.
- If any foreign substance such as water has entered the appliance, unplug the power plug and contact your nearest service center.
- Failing to do so may result in an electric shock or fire.
- Remove all foreign substances such as dust or water from the power plug terminals and contact points using a dry cloth on a regular basis.
- Unplug the power plug and clean it with a dry cloth.
- Failing to do so may result in an electric shock or fire.
- Do not clean the appliance by spraying water directly onto it.
- Do not use benzene, thinner, or Clorox, Chloride for cleaning.
- They may damage the surface of the appliance and may cause a fire.
- Never put fingers or other objects into the dispenser hole.
- It may cause a personal injury or material damage.
- Before cleaning or performing maintenance, unplug the appliance from the wall socket.
- Failing to do so may result in an electric shock or fire.

⚠ WARNING

Severe warning signs for disposal

- Leave the shelves in place so that children may not easily climb inside.
- Ensure that none of the pipes on the back of the appliance are damaged prior to disposal.
- R-600a or R-134a is used as a refrigerant.
  Check the compressor label on the rear of the appliance or the rating label inside the refrigerator to see which refrigerant is used for your refrigerator.
  When this product contains flammable gas (Refrigerant R-600a), contact your local authority in regard to safe disposal of this product.
  Cyclopentane is used as an insulation blowing gas.
  The gases in insulation material require special disposal procedure.
  Please contact your local authorities in regard to the environmentally safe disposal of this product.
  Ensure that none of the pipes on the back of the appliances are damaged prior to disposal.
  The pipes shall be broken in the open space.
- When disposing of this or other refrigerator/s, remove the door/door seals, door latch so that children or animals cannot become trapped inside.
  Children should be supervised to ensure that they do not enter and play with the appliance.

- If trapped inside, the child may become injury and suffocate to death.

- Please dispose of the packaging material for this product in an environmentally friendly manner.
- Keep all packaging materials well out of the reach of children, as packaging materials can be dangerous to children.

- If a child places a bag over its head, it may result in suffocation.

Safety information

Additional tips for proper usage

- In the event of a power failure, call the local office of your Electricity Company and ask how long it is going to last.
- Most power failures that are corrected within an hour or two will not affect your refrigerator temperatures.
  However, you should minimize the number of door openings while the power is off.
- But should the power failure last more than 24 hours, remove all frozen food.
- The appliance might not operate consistently (possibility of defrosting of contents or temperature becoming too warm in the frozen food compartment) when sited for an extended period of time below the cold end of the range of temperature for which the refrigerating appliance is designed.
- In case of particular foods, keeping it under refrigeration can have a bad effect on preservation due to its properties.
- Your appliance is frost free, which means there is no need to manually defrost your appliance, as this will be carried out automatically.
- Temperature rise during defrosting can comply with ISO requirements. But if you want to prevent an undue rise in the temperature of the frozen food while defrosting the appliance, please wrap the frozen food up in several layers of newspaper.
- Do not re-freeze frozen foods that have thawed completely.

Saving Energy Tips

- Install the appliance in a cool, dry room with adequate ventilation.
  Ensure that it is not exposed to direct sunlight and never put it near a direct source of heat (radiator, for example).
- Not to block any vents and grilles is recommended for energy efficiency.
- Allow warm food to cool down before placing it in the appliance.
- Put frozen food in the refrigerator to thaw.
  You can then use the low temperatures of the frozen products to cool food in the refrigerator.
- Do not keep the door of the appliance open for too long when putting food in or taking food out.
  The shorter time for which the door is open, the less ice will form in the freezer.
- It is recommended to install the refrigerator with clearance to the back and sides.
  This will help reduce power consumption and keep your energy bills lower.
- For the most efficient use of energy, please keep the all inner fittings such as baskets, drawers, shelves on the position supplied by manufacturer.

This appliance is intended to be used in household and similar applications such as

- staff kitchen areas in shops, offices and other working environments;
- farm houses and by clients in hotels, motels and other residential type environments;
- bed and breakfast type environments;
- catering and similar non-retail applications.

Setting up your Refrigerator

Getting ready to install the refrigerator

Congratulations on the purchase of your Samsung Refrigerator.
We hope you will enjoy the many state-of-the-art features and efficiencies that this new appliance has to offer.

- This refrigerator must be properly installed and located in accordance with the manual before it is used.
- Use this appliance only for its intended purpose as described in this instruction manual.
- We strongly recommend that any servicing be performed by a qualified individual.
- Please dispose of the packaging material for this product in an environmentally friendly manner.

Selecting the best location for the refrigerator

- Select a location without direct exposure to sunlight.
- Select a location with level (or nearly level) flooring.
- Select a location with enough space for the refrigerator doors to open easily.
- Allow sufficient space to install the refrigerator on a flat surface.

- If your refrigerator is not level, the internal cooling system may not work correctly.
- Overall space required in use.
  Refer to drawing and dimension as below.

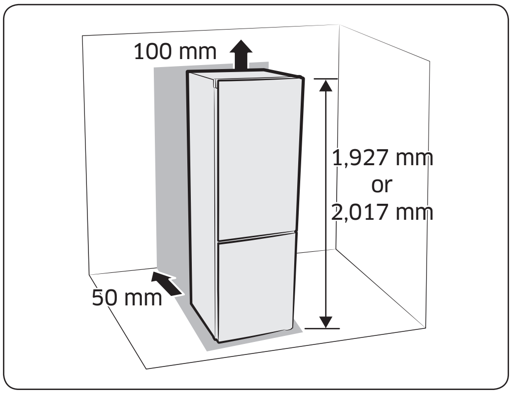

- Allow sufficient space to the right, left, back and top for air circulation. This will help reduce power consumption and keep your energy bills lower.
- Do not install the refrigerator where the temperature will go below 10 °C.
- Please ensure that appliance can be moved freely in the event of maintenance & service.

	RB41/38		RB36/33	
a	155˚		100˚	
	RECESS HANDLE	BAR HANDLE	RECESS HANDLE	BAR HANDLE
A	900 mm	906 mm	1139 mm	1145 mm
B	1330 mm	1137 mm	688 mm	732 mm

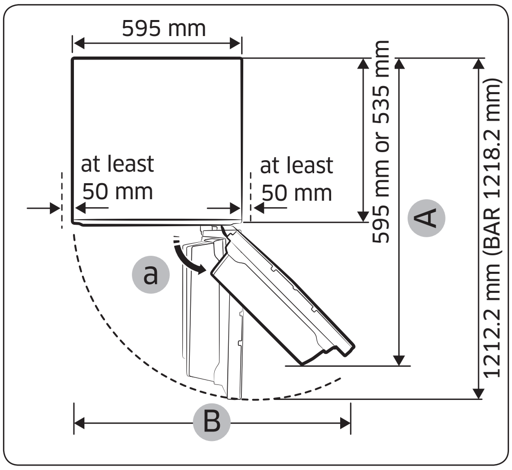

- Each measurement based on the design dimension, so it may differ depending on the measuring method.

CAUTION

When installing, servicing, or cleaning behind the refrigerator, be sure to pull the unit straight out and push back in straight after finishing.
Also, make sure your floor supports the full-load refrigerator.
Otherwise, it may cause floor damage.

CAUTION

Please tie up the extra length of the power cord at the back of the refrigerator so as not to be touched on the floor preventing the power cord from being crushed by the rollers upon relocation.

Setting up your Refrigerator

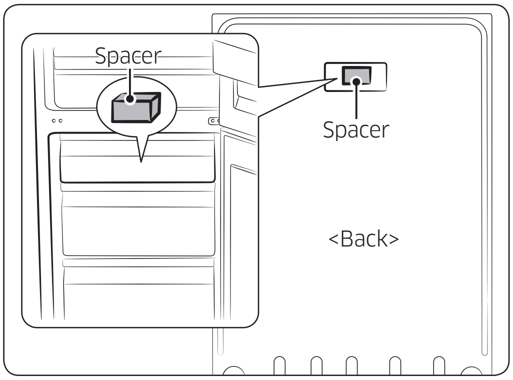

Remove paper on spacer and then attach a spacer (Gray block) on the back side of refrigerator for better performance. Make sure a spacer fix like above image when you install the refrigerator. It is improving the refrigerator performance.
If You set the refrigerator in furniture, the spacer should be removed for the door-flushing with furniture.

Flooring

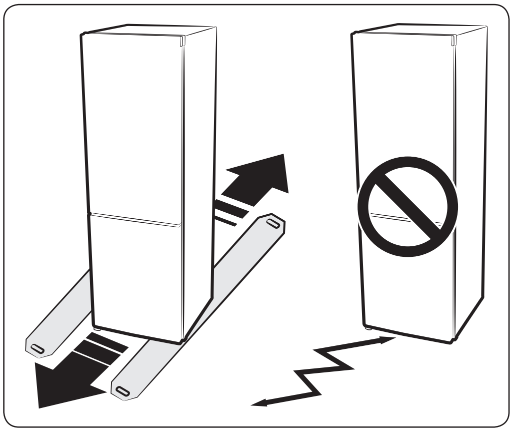

For proper installation, this refrigerator must be placed on a level surface of hard material that has the same height as the rest of the flooring. This surface should be strong enough to support a fully loaded refrigerator. To protect the floor finish, cut a large section of the cardboard carton and place it under the refrigerator where you are working.

- Pulling or pushing the refrigerator may damage the floor.
  Moving the refrigerator after installation may damage the floor.

Levelling the refrigerator

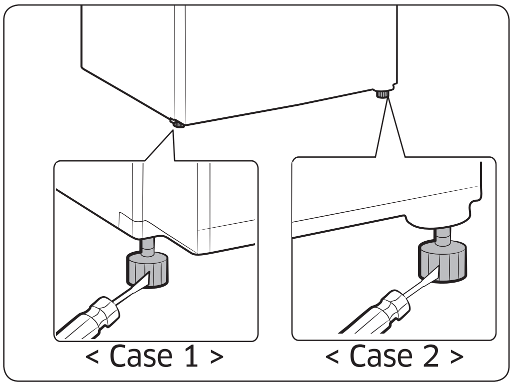

If the front of the appliance is slightly higher than the rear, the door can be opened and closed more easily.

When installing the refrigerator, make sure both legs contact the floor for secure installation.

Case 1) The appliance tilts down to the left. Turn the left adjusting leg in the direction of the arrow until the appliance is level.

Case 2) The appliance tilts down to the right. Turn the right adjusting leg in the direction of the arrow until the appliance is level.

Now that you have your new refrigerator installed and in place, you are ready to set up and enjoy the full features and functions of the appliance.
By completing the following steps, your refrigerator should be fully operational.

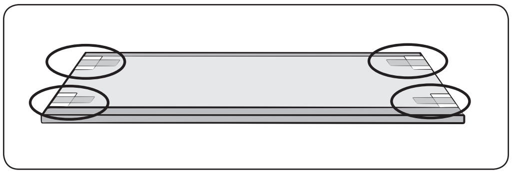

If not, first check the power supply and electricity source or try the troubleshooting section at the back of this user guide.
If you have any further questions, contact your Samsung Electronics service center.

1. Place the refrigerator in an appropriate location with reasonable clearance between the wall and the refrigerator. Refer to installation instructions in this manual.
2. Before using the refrigerator please remove the shelf corner covers shown on below figure.
(The Foam-PE are used to secure your refrigerator during transportation).
3. Once the refrigerator is plugged in, make sure the interior light comes on when you open the doors.
4. Set the temperature control to the coldest temperature and wait for an hour.
The freezer should get slightly chilled and the motor should run smoothly.
5. After powering the refrigerator, it will take a few hours to reach the appropriate temperature.
Once the refrigerator temperature is sufficiently cool, you can store food and drink in the refrigerator.

After powering the refrigerator, the alarm will sound. Press Freezer or Fridge button.

Operating your Refrigerator

Using the control panel

TYPE A

TYPE B

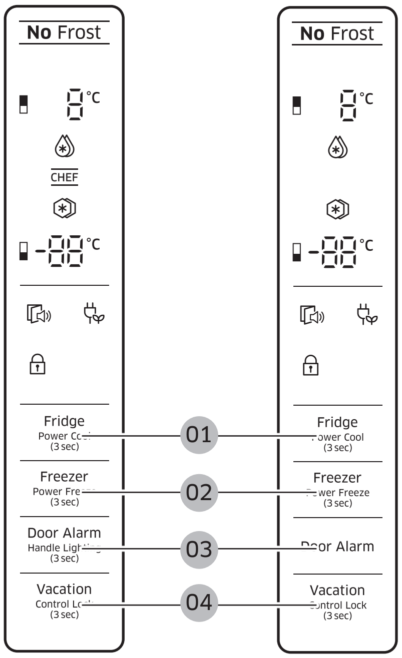

TYPE C

TYPE D

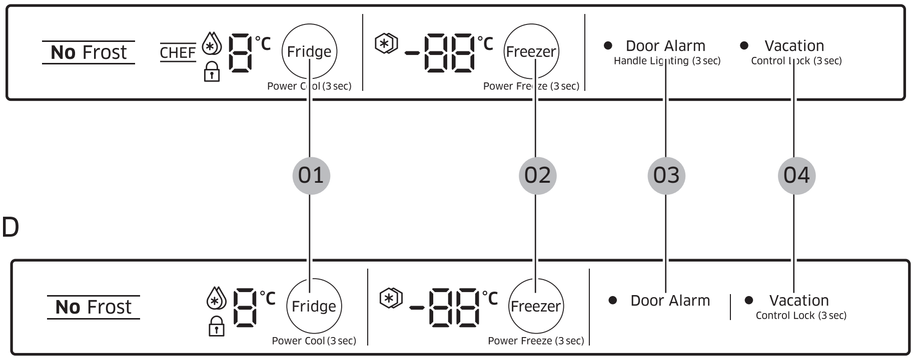

Each time you press a button on the control panel, you will hear a short beep.

When you do not press any button, all LEDs on display become turned Off for the minimum energy consumption except Door Alarm. But LEDs of Power Freeze, Power Cool, Lock and Vacation are turned on at the corresponding functions.

01 Fridge / Power Cool (3 sec)	**Fridge** Press the Fridge button to set the fridge to desired temperature between 1 °C and 7 °C. Default set temperature is set on 3 °C and each time to you press the Fridge button, temperature will be changed in the following order and temperature indicator will display the desired temperature. 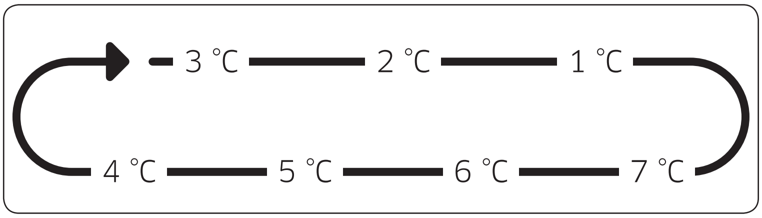 **Power Cool** Press this button for 3 seconds to activate the Power Cool function. Power Cool indicator( ) will light up and the refrigerator will speed up the time. This function will be activated for several hours and then return to the previous temperature. This function switches off automatically. When the Power Cool process is completed, the Power Cool indicator switches off and the Fridge switches back to the previous temperature setting. To deactivate this function, press fridge button for 3 seconds again. • When you use the Power Cool funcion, the cooling of the refrigerator will be speeded up for several hours. • When you use this function the energy consumption of the refrigerator will increase. Remember to turn it off when you do not need it and return the fridge to your original temperature setting.

Operating your Refrigerator

02 Freezer / Power Freeze (3 sec)	**Freezer** Press the Freezer button to set the freezer to desired temperature from range between -15 °C and -23 °C. Default set temperature is set on -19 °C and each time you press the Freeze button, temperature will be changed in the following order and temperature indicator will display the desired temperature. 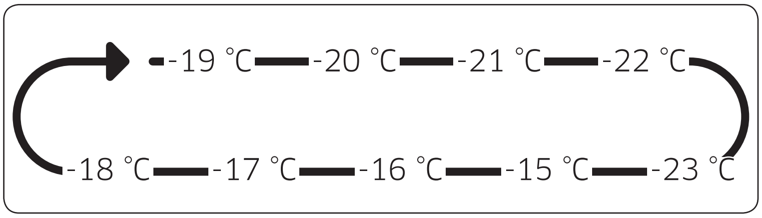 **Power Freeze** Press this button for 3 seconds to activate the Power Freeze function. Power Freeze indicator ( ) will light up and the refrigerator will speed up the time to needed to freeze products in the freezer. This function will be activated for 50 hours and freezer indicator will not change display. This function switches off automatically. When the Power Freeze process is completed, the Power freeze indicator switches off and the freezer switches back to the previous temperature setting. When you use this function, the energy consumption will increase. Remember to turn it off when you do not need it and return the freezer to your original temperature setting. To deactivate this function, press the Freezer button for 3 seconds. If you need to freeze large amount of food stuff, activate Power Freeze function 20 hours before.

03 Door Alarm / Handle Lighting (3 sec)	**Door Alarm** Press the Door Alarm button to activate the Door Alarm function. Alarm indicator ( ) will light up and the refrigerator will alert you with alarm sound if the refrigerator door is kept open for longer than 2 minutes. To deactivate the Alarm function, Press the Door Alarm button. **Handle lightning (TYPE A and TYPE C models only)** Press the Door Alarm button for 3 seconds, then Handle Lighting function will activate. When the Handle Lighting function activates, the Light under the fridge door will always turn on. Press the Door Alarm button for 3 seconds again and Handle Lighting function will turn off, The Light is ON when the freezer door is open. (The Light is OFF when the fridge door is open or when the fridge door and freezer door are BOTH open.)
04 Vacation / Control Lock (3 sec)	**Vacation** Press the Vacation button to activate the Vacation function. Vacation indicator ( ) will light up and the refrigerator will set the temperature to under 17 °C to minimize you are going on a long vacation or business trip or you do not need to use the refrigerator. While Vacation function is activated, freezer compartment remains on. Vacation function will be automatically deactivated if you adjust fridge temperature while Vacation function is on.Make sure to remove foods in the fridge compartment before using Vacation function. **Control Lock** Press this button for 3 seconds to activate the Control Lock function. Control Lock indicator( ) will light up and all the buttons are locked and de-activated. Press this button for 3 seconds to turn Control Lock off and re-activate the buttons.

Temperature Alarm

- When the freezer compartment is too warm because there has been a power failure, the signal of “- -” flashes on the display.
  When the Freezer or Fridge button is pressed, the “warmest temperature” which has reached in the freezer and fridge compartment is flashed on the display for 5 seconds.
  Then the actual temperature is indicated.
  To deactivate the Temperature Alarm function, press the Door Alarm button again.

- This warning may operate;
- When the appliance is turned on.
- The freezer compartment is too warm due to a power failure.

CHEF Mode (Optional)

If the Fridge temperature sets as 1 °C/2 °C, the Chef BOX will be about -1 °C/0 °C and turn on the “CHEF(CHEF)” light.

Freezer Shelf

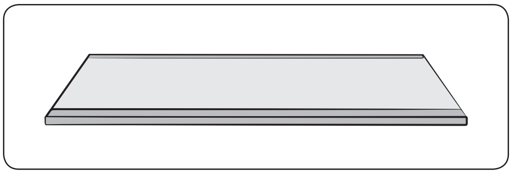

To get more space, you can remove the top and middle drawers and locate the 'Freezer Shelf' on the bottom of the freezer, since it does not affect thermal and mechanical characteristics.
A declared storage volume of frozen food storage compartment is calculated with these drawers removed.

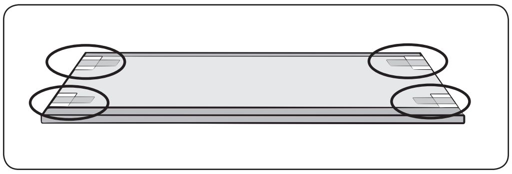

1. Remove the attached Tape on the shelf.
2. Take out the top and middle drawer to assemble the shelf.
3. Insert the Freezer shelf with the "Front" mark side up. If the "Front" mark is unable to identify, insert the protruding part of the shelf at first as shown in figure.

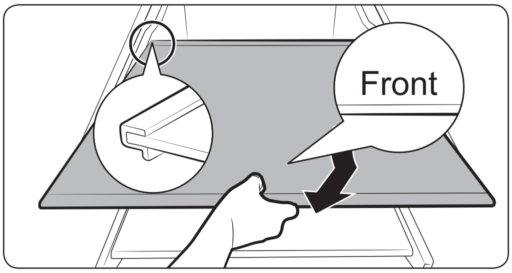

⚠ **CAUTION**

- Do not insert the shelf upside-down, or in the reverse direction.
- When you don't use the freezer shelf, keep it safe for later use.

When storage the glass container on the tempered shelf, the scratch may occur since friction on the shelf.

Operating your Refrigerator

Parts and features

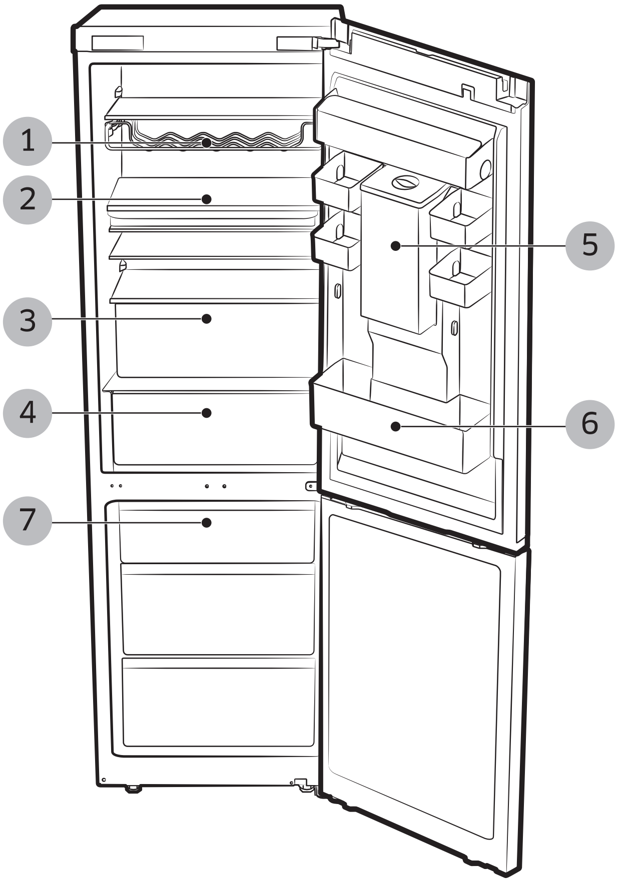

1. Wine Rack (Optional)
2. Foldable Shelf or CHEF PAN Shelf (Optional)
3. FRIDGE DRAWER
4. CHEF BOX (Optional)
5. Water Tank (Optional)
6. GAURD
7. FREEZER DRAWER

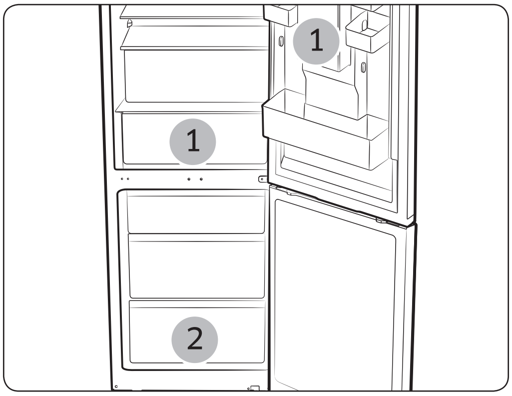

- Some of the feature such as Water tank and CHEF BOX (1) can be different and may not be available depending on the model.
- The fruits or the vegetables could get frozen in CHEF BOX. (Optional)
- To freeze large quantities of food quickly, use the very bottom drawer (2) where food freezes particularly quickly.

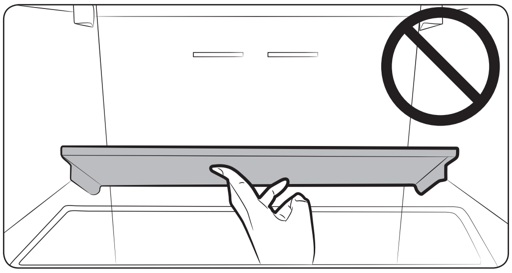

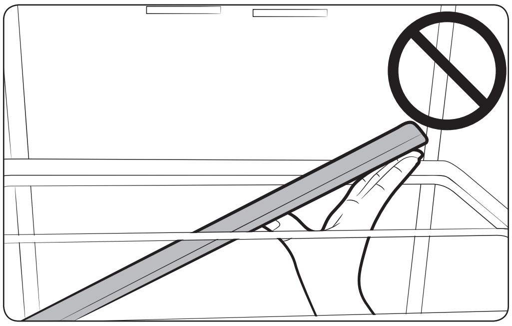

CAUTION

Be careful not to impact the foldable shelf.

When you take out the stuff below the foldable shelf, There is a risk of falling the folder shelf.

Operating your Refrigerator

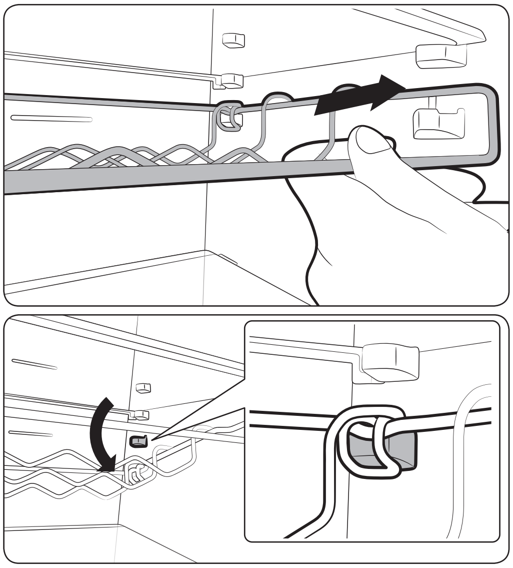

⚠ **CAUTION**

The rear of the wine rack may fall out while removing the wine rack to the front.

Make sure to use both hands when removing the wine rack.

If the wine rack falls when removed, the stored goods below the wine rack may fall accordingly.

Features of the freezer compartment

Frozen-food mark on the Door panel

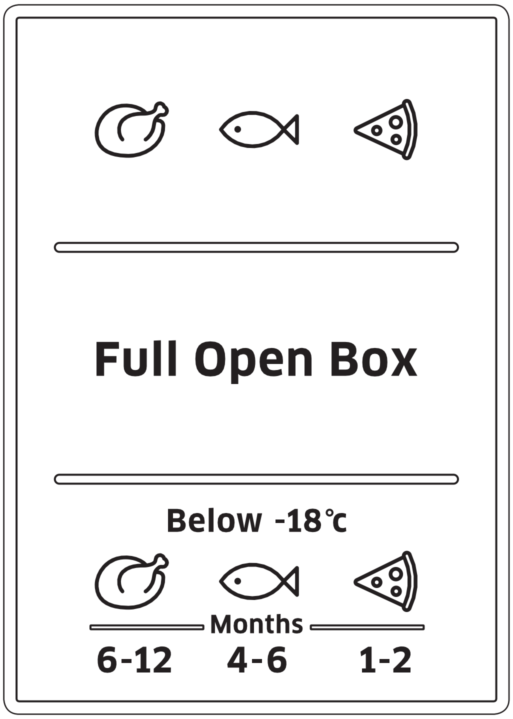

The figures above to the symbols indicate the permitted storage period of the produce in months. When purchasing frozen produce, observe the date of manufacture or sell-by date.

Freezing food

Freeze fresh, undamaged food only. Keep food which is to be frozen away from food which is already frozen. To prevent food from losing its flavour or drying out, place in airtight containers.

Packing food correctly:

1. Place the food in the packaging.
2. Press out all the air.
3. Seal the wrapping.
4. Label the wrapping with the contents and date.

The following products are not suitable for wrapping food:

Wrapping paper, greaseproof paper, cellophane, refuse bags and used shopping bags.

The following products are suitable for wrapping food:

Plastic film, polyethylene blown film, aluminium foil and freezer tins. These products can be purchased from your dealer.

The following products are suitable for sealing the wrapped food:

Rubber bands, plastic clips, string, cold-resistant adhesive tape or similar. Bags and polyethylene blown film can be sealed with a film sealer.

Shelf life of frozen food

Storage duration depends on the type of food. At a temperature setting of -18 °C:

- Fresh Poultry(whole chicken), Fresh meat (steaks, Roasts) : up to 12 months
- Fish (Lean fish, Cooked fish), Fresh shrimp, scallops, squid: up to 6 months
- Pizza, Sausage: up to 2 months .

Storage duration is refered to FDA web site (http://www.fda.gov/).

⚠ CAUTION

- If you do not follow this period, you will have food poisoning sounds a bit extreme.

Purchasing and storing deep-frozen food

When purchasing frozen food, observe the following:

- Check that the packaging is not damaged.
- Check the sell-by date.
- The temperature of the supermarket freezer should be below -18 °C or lower. If not, the shelf life of the frozen food is reduced.
- Purchase deep-frozen food last. Wrap food in newspaper or place in a cool bag and take home.
- At home immediately place deep-frozen food in the freezer compartment. Consume the frozen food before the use-by date expires.

Thawing frozen food

Depending on the type and application, select one of the following options:

- At room temperature.
- In the refrigerator.
- In an electric oven, with/without fan assisted hot-air.
- In a microwave oven.

- Do not refreeze food which is beginning to thaw or which has already thawed.
  The food cannot be refrozen until it has been prepared (boiled or fried).
- Do not store the frozen products longer than the max storage period.

Operating your Refrigerator

Using the water dispenser (optional)

With the water dispenser, you can obtain chilled water easily without opening the refrigerator door.

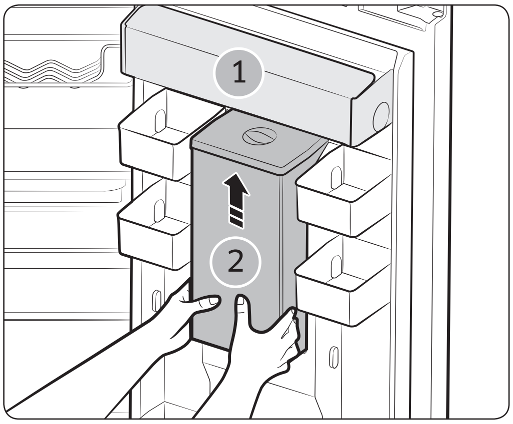

- Lift up the Guard (1).
- Lift up and pull out the water tank (2).
  - Hold the handgrips on both sides to lift out the water tank.
  - Clean the inside of water tank before using it for the first time.
- Fill the water tank with water, ensuring that it is in a stable position, allowing for the extended water supply outlet.
  - Fill with water up to 4.5 L. If it is filled higher than this, it may overflow when the lid is closed.
  - Water may drop from the water tank when it is first filled. Remove about 500 ml water if this happens.
  - It is impossible to fill the tank with water while it is positioned in the refrigerator.

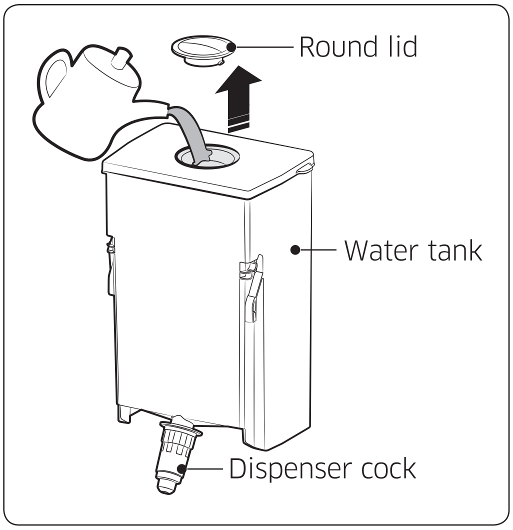

- Method 1.
  Fill the water lifting the round lid in the arrow direction to open.

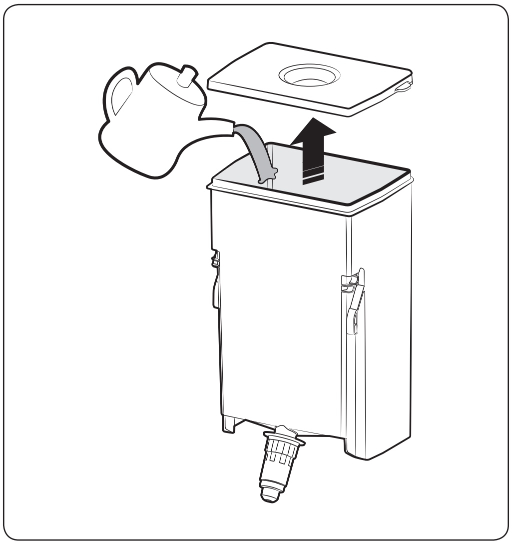

- Method 2.
  Please fill the water after holding and lifting the large lid to open it.

⚠ **CAUTION**

When assembling the water tank after cleaning, make sure the Dispenser is well sealed. It may cause water leak.

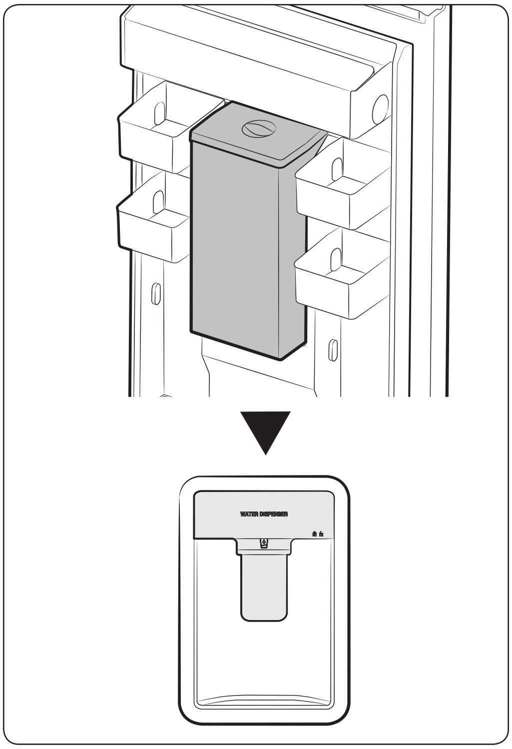

Close the refrigerator door after fitting the water tank.

- Confirm that the dispenser cock is outside after closing the door.

⚠ **CAUTION**

Fix water tank to the fridge door tightly. If not, water tank may not be operate correctly.
Do not use the refrigerator without the water tank. If not, it may cause an efficiency problem.

⚠ **CAUTION**

Do not fill anything other than water as mineral water or purified water in the water tank.

- Place a glass underneath the water outlet and push gently against the dispenser lever with your glass.
  Make sure the glass is in line with the dispenser to prevent the water from bouncing out.

Operating your Refrigerator

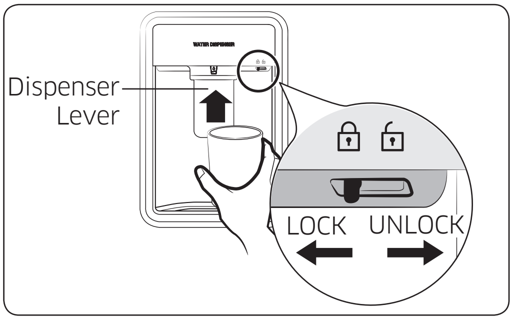

⚠ **CAUTION**

Check that the locking device is set to "UNLOCK".
Water can only be dispensed on this setting.

Removing the interior parts

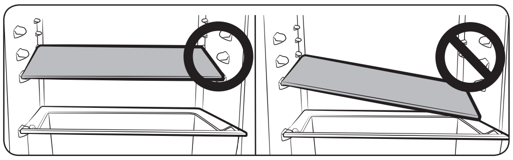

⚠ **CAUTION**

When assembling, put fridge shelves in the correct position and do not put them upside down. It may cause a personal injury or material damage.

When you put the shelves back, make sure the side with the label "Front" on it face the front of the refrigerator.

Shelves / Foldable Shelf (Optional)

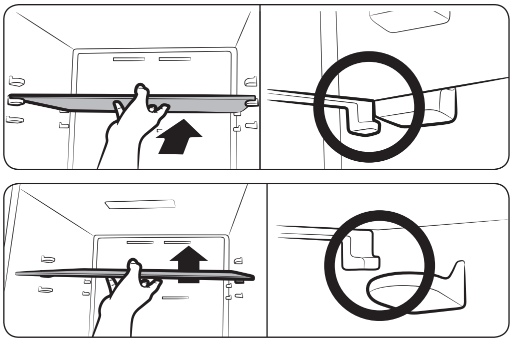

1. To move the shelf, hold it with both hands and lift to release from the rear supports. Then, pull it halfway to the front.

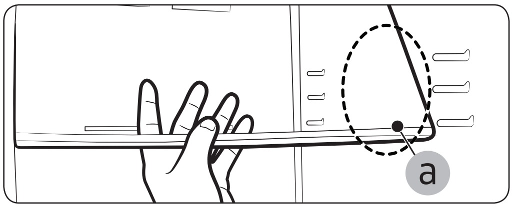

2. In an area (a) between the supports, tilt the shelf on the front side by more than 45 ˚ as shown.

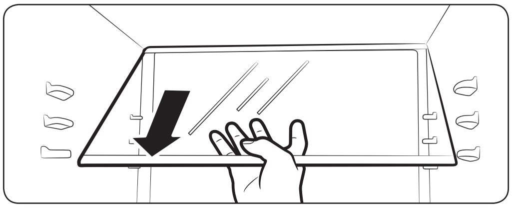

3. Check the target shelf level, and pull up the shelf to the front so that the front hooks locks into the front supports of the target level.

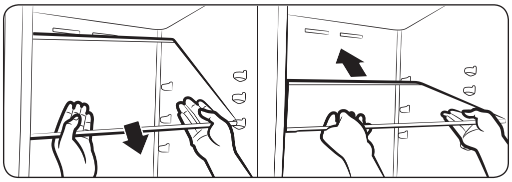

4. While pulling up the front side, insert the rear side to the rear supports.

To prevent bumping the door or guards, use caution when removing the shelf.

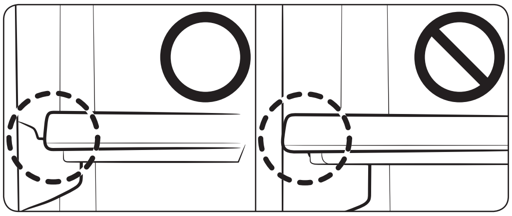

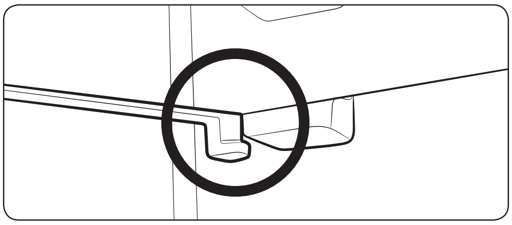

- Make sure the shelf is balanced on every support.
- Make sure every hook of the shelf locks into the correct support.

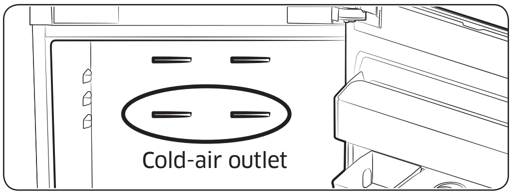

⚠ CAUTION

If the topmost shelf is positioned below the cold-air outlet, food on that shelf may freeze.(RB33/36* models)

Operating your Refrigerator

Door guards

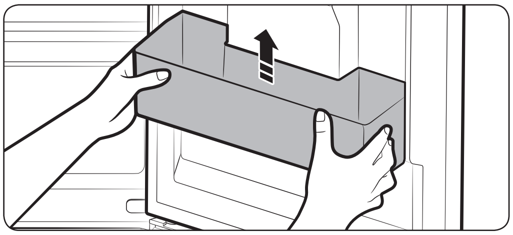

Firmly grab the door guards with both hands and lift it up gently to remove the door guards.

- When opening and closing doors, there is a risk of falling if tall things are placed on the bottom of the door guard.
- Do not store vegetable oil that is opened in the fridge Guard. This is because the oil will harden. To prevent hardening, store the oil in a cool place. (Vegetable oils: soybean oil, olive oil, sesame oil, etc)

Water tank (Optional)

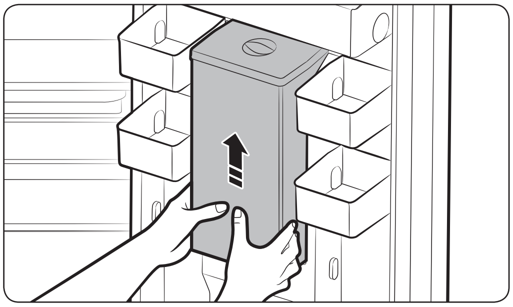

Lift up the Guard and then firmly grab the water tank with both hands and lift it up towards you gently to remove the water tanks.

Water tank may not be available depending on the model.

CHEF BOX (Optional)

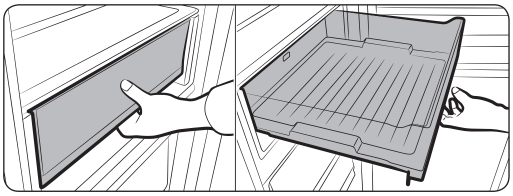

Grab the front handle and pull the CHEF BOX.

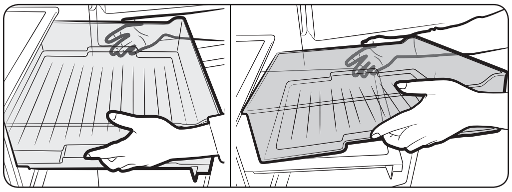

Grab the side handles, and take out the CHEF BOX.

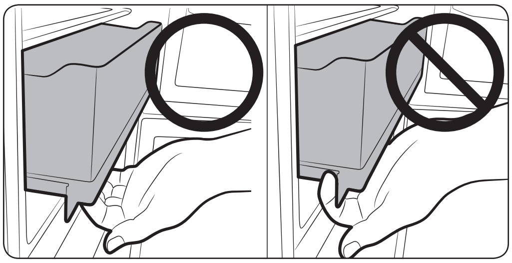

⚠ **CAUTION**

Do not open the CHEF BOX without using the handle.

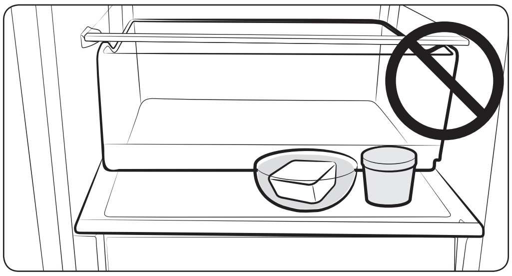

Do not put any stuff on the CHEF BOX. The door should not be closed.

Chef Pan (Optional)

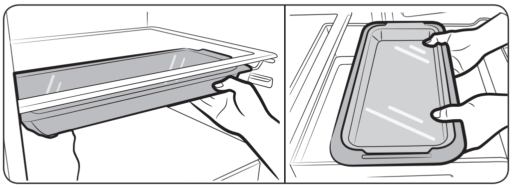

It may put under the shelf or into the CHEF BOX, also it can use in the oven as well.

⚠ **CAUTION**

If the Chef pan put into the CHEF BOX, It may be freezed.

Operating your Refrigerator

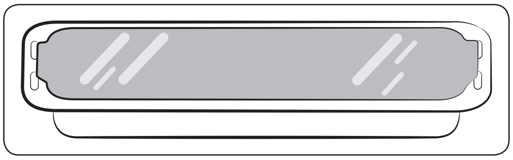

⚠ **CAUTION**

When using the oven, remove the cover tray.

⚠ **CAUTION**

Chef pan is not suitable for use in the microwave oven.

⚠ **CAUTION**

Use caution not to drop the cover tray.

Drawers

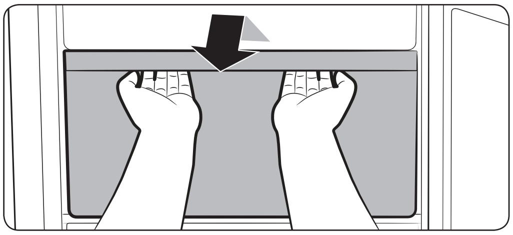

Pull the drawers out fully then slightly lift it up to remove the drawers.

- If the drawers get stuck to door, remove drawer by lifting up after remove shelves.

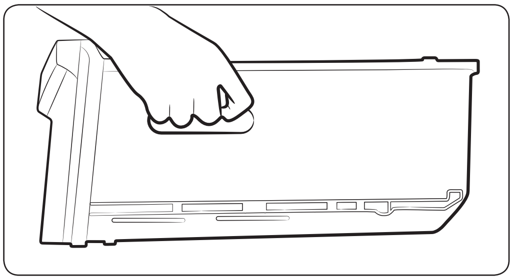

Moving the drawers, please grab the handle of drawer tightly.

⚠ **CAUTION**

If you dropped the drawer during moving it, you will be able to have injury.

Cleaning the refrigerator

⚠ WARNING

Do not use Benzene, Thinner or Clorox™ for cleaning.
They may damage the surface of the appliance and can create a risk of fire.

⚠ CAUTION

Do not spray the refrigerator with water while it is plugged in, as it may cause an electric shock. Do not clean the refrigerator with benzene, thinner or car detergent for risk of fire.

1. Unplug the power cord of the refrigerator.
2. Slightly dampen a soft lint-free cloth or paper towel with water.

Do not use any kind of detergent to clean the refrigerator because that can discolor or damage the refrigerator.

3. Wipe the inside and outside of refrigerator until it is clean and dry.
4. Plug the power cord of the refrigerator.

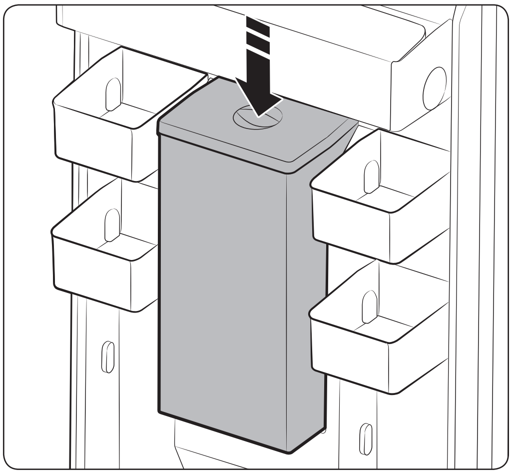

When water dispenser do not come out water, push on top of the water tank down slightly.

Replacing the led lamp

When the interior or exterior LED lamp has gone out, do not disassemble the lamp cover and LED lamp by yourself.

Please contact your service agents.

Reversing the door (optional)

Before you reverse the refrigerator door, make sure to unplug the refrigerator. Samsung recommends that reversing of the door opening is only completed by Samsung approved Service providers. This will be on a chargeable basis and at the customers expense.

Any damage caused while attempting to reverse the door opening is not covered under the appliance manufactures warranty.
Any repairs requested due to this circumstance will be completed on a chargeable basis at the customers expense.

1. Before attempting to reverse the refrigerator doors ensure that the refrigerator is disconnected from the main electricity supply and all food stuffs are emptied from inside the appliance.
2. If the customer does not feel confident to follow instruction in the user manual, a Samsung qualified service engineer must be contacted to carry out this change.
3. Do not plug in Refrigerator just after door reverse finished process and wait for at least one hour.

Required Tools (Not provided & Additional part)

The refrigerator offers 3 types of screws for different uses. Be careful to note that the screws are replaced.

Not provided

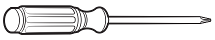

Phillips Head Driver (+)

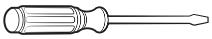

Flat Head Driver (-)

11 mm Wrench (for hinge shaft)

Not provided

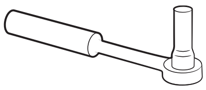

8 mm Socket Wrench (for bolts)

5 mm Allen wrench (for Middle Hinge)

Additional part

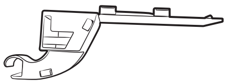

Hinge Cover

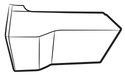

Cap Space Door

⚠ CAUTION

During reversing door, require careful handling about small parts (screw, cap and etc.) for infants.

Reversing the Handle (For BAR HANDLE models Only)

Be careful the Scratch, when disassembling the Handles.

This reversing process applies to both handles on the cold-storage room and the freezer.

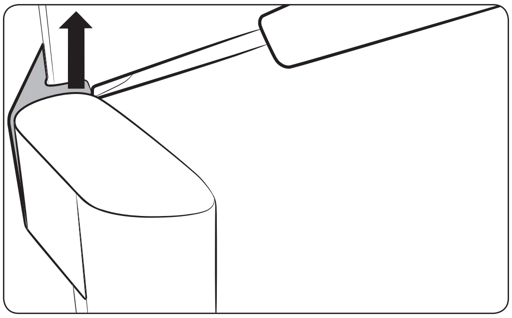

1. Lift up the inner hook using a flathead screwdriver.

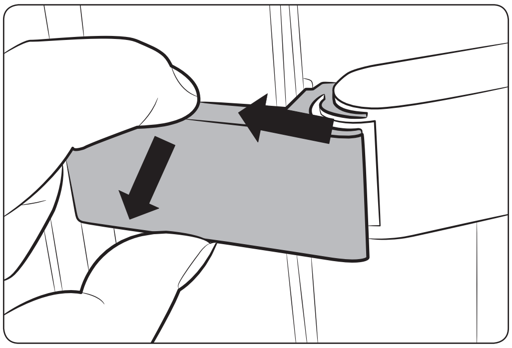

2. Push up to remove the cover.

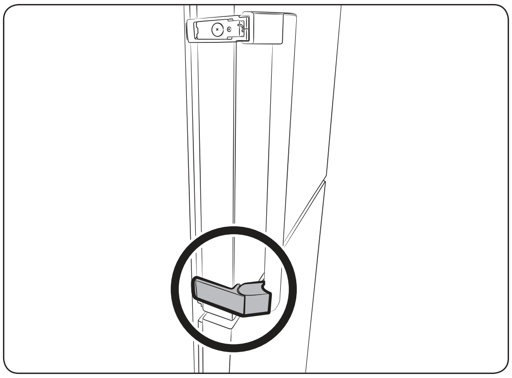

3. Repeat the same steps on the lower cover to remove.

Reversing the door (optional)

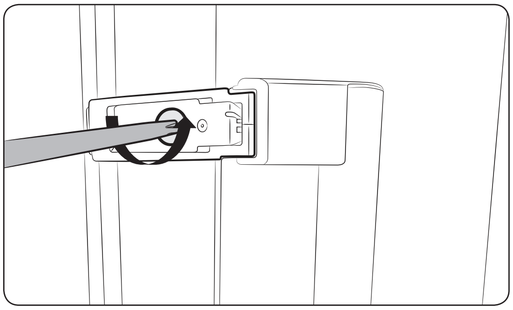

4. Loosen two screws (upper and lower) using a Philips screwdriver to remove the handle.

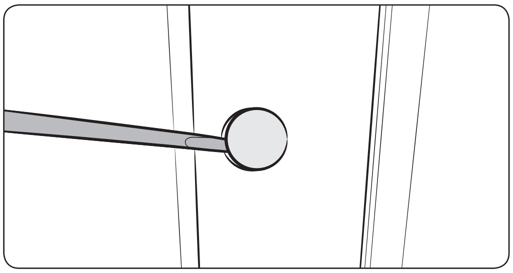

5. Remove two caps (upper and lower) in the handle area using the flathead screwdriver.

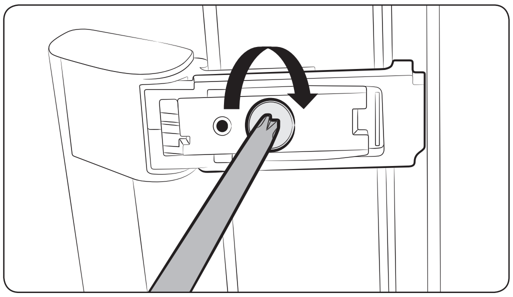

6. Use the Philips screwdriver to tighten the handle.

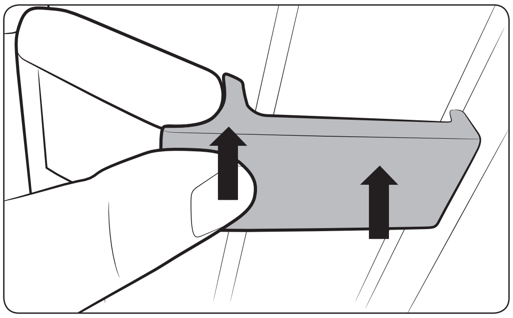

7. Insert the cover from the inner hook into position. (same on the outer hook)

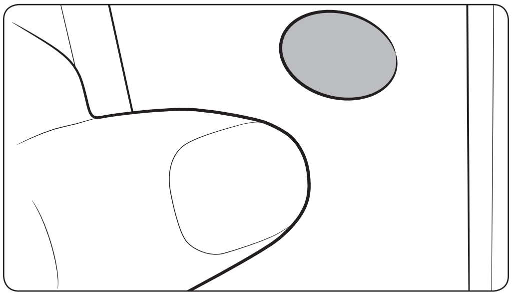

8. Reinsert the removed caps into the upper and lower holes.

Reversing the door

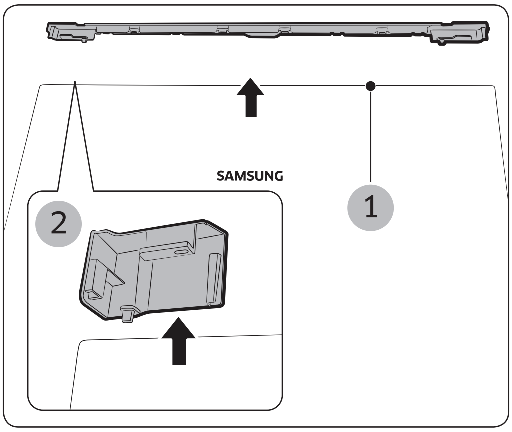

1. Remove the Cover Wire (1) and Cap door L (2).

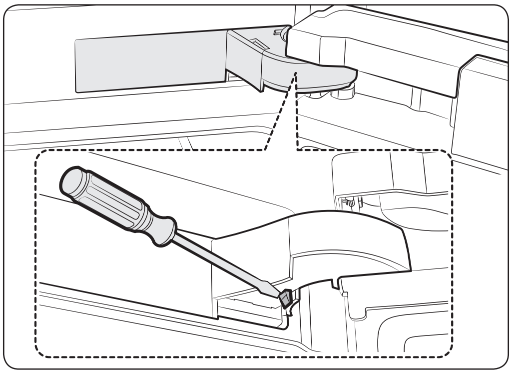

2. Remove the Cover Hinge to push a hook like below Pictures.

Reversing the door (optional)

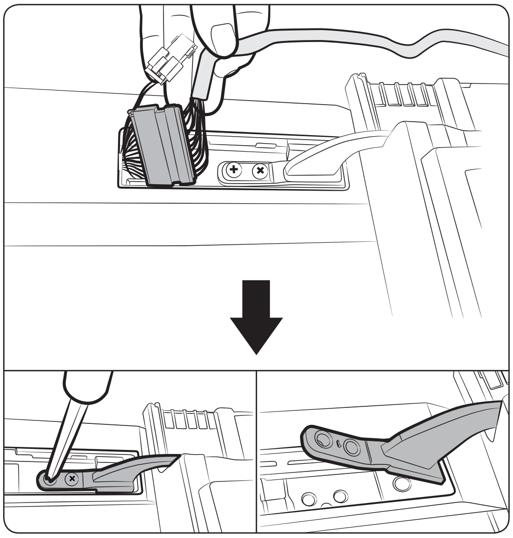

3. Disconnect the housing.
   And then remove 2 screws on the Upper Hinge.

⚠ **CAUTION**

The door is heavy, be careful not to injure yourself when removing the door.

⚠ **CAUTION**

Be careful not to damage the wire during operation.

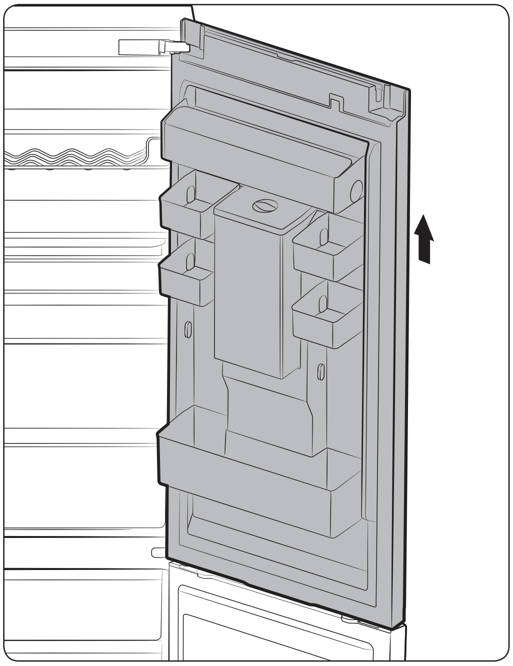

4. Remove the fridge door from the Middle hinge by carefully lifting the door straight up.

⚠ **CAUTION**

The door is heavy, be careful not to injure yourself when removing the door.

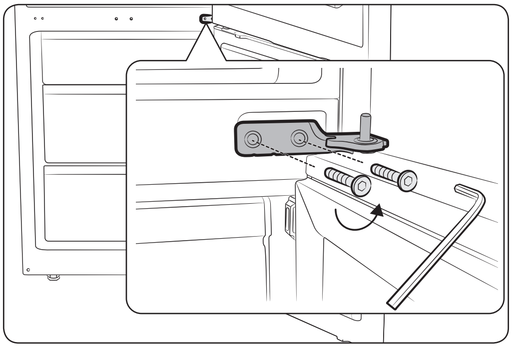

5. Disassemble the Middle hinge.

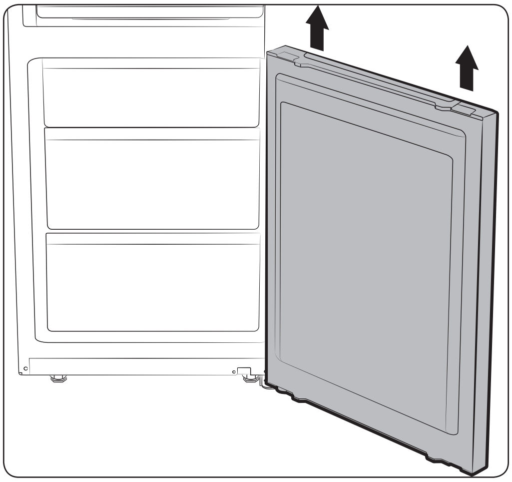

6. Remove the freezer door from the Bottom hinge by carefully lifting the door straight up.

⚠ **CAUTION**

The door is heavy, be careful not to injure yourself when removing the door.

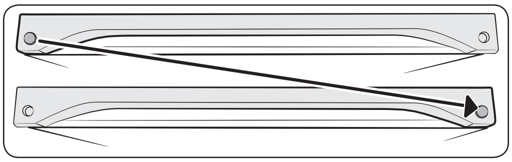

Switch the Position of Cap.

⚠ **CAUTION**

Be careful the Scratch, when disassembling the Cap.

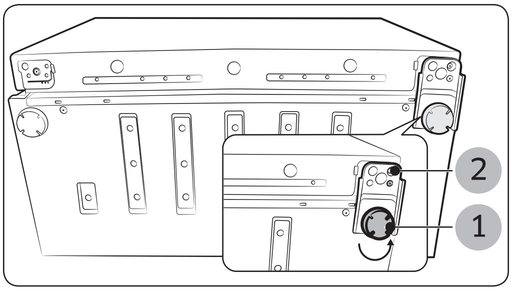

7. Lay the refrigerator carefully.
Remove the Leg (1) and the Hinge Low (2).

Reversing the door (optional)

Reversing the door (optional)

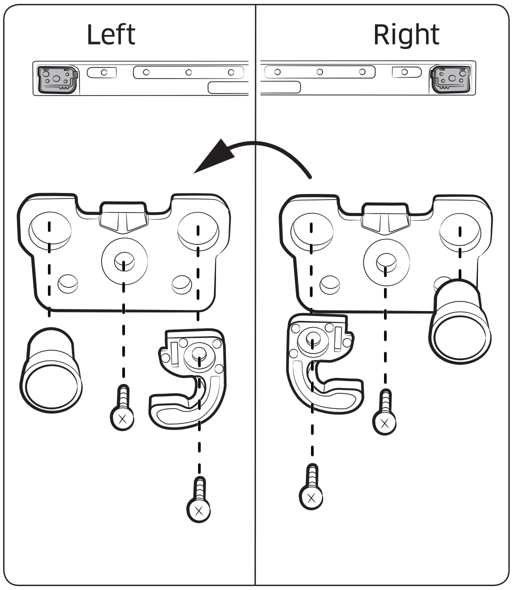

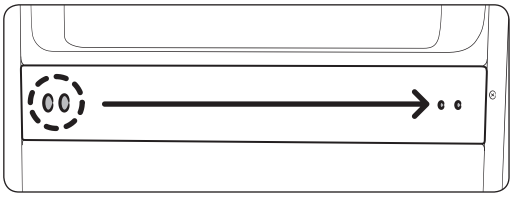

8. FRIDGE door and FREEZER door are changed some part of bottom.
   (2) Remove the Auto Closer.
   (3) Remove the Stoper.
   (4),(5) Change position of the Grommet.
   (6) Remove the screw in opposite side.
   (7) Assembly the Stope in opposite side.
   (8),(9) Change position of the Stoper and assembly.
   (10) Install the screw in opposite side.

⚠ **CAUTION**

Be careful not to injure yourself during operation.

9. Switch the Position of Cap screw.

⚠ **CAUTION**

Be careful not to injure yourself during operation.

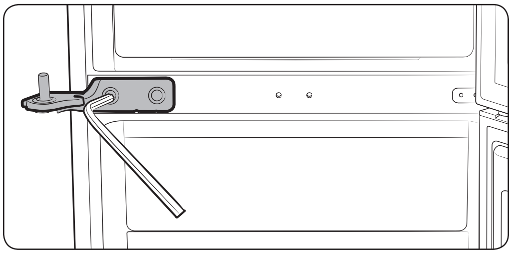

10. Assemble the Middle hinge by the 5 mm Allen wrench. First of all, assemble the Freezer door and Hinge Mid. And then assemble Hinge Low and Fridge Door with Assy Hinge Up.

Assembling procedure of the Door

- Hinge Mid > Freezer Door > Hinge Low > Fridge Door with Assy Hinge Up
- Make sure that the screws are screwed tight.

CAUTION

Be careful not to injure yourself during operation.

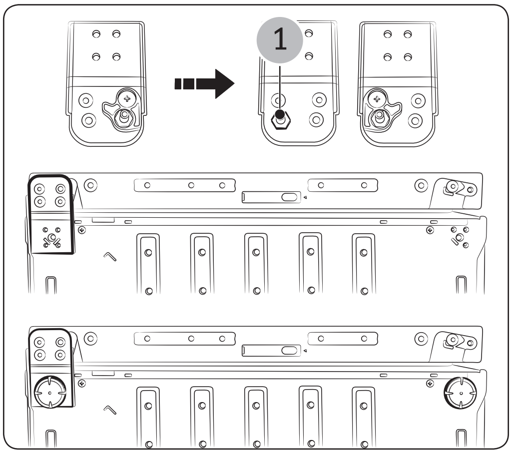

11. Switch the position of Bottom hinge and Leg (Right > Left).
Assemble the Hinge Low after putting the Freezer Door in the middle hinge.

- Disassemble the Guide auto close and the Shaft-hinge (1).
- Assemble the Shaft-hinge and the the Guide auto close like this Picture.
- Make sure that the screws are screwed tight.

Reversing the door (optional)

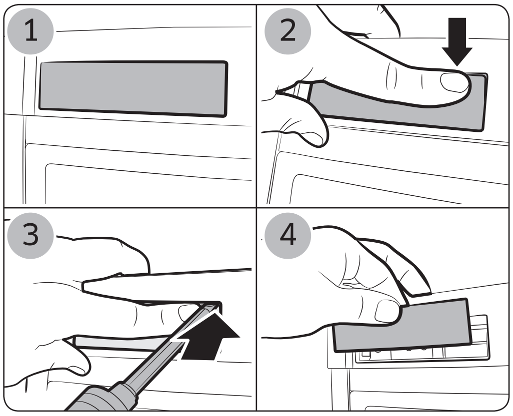

12. Put the Cap-Control out from the Cover Control like the picture.

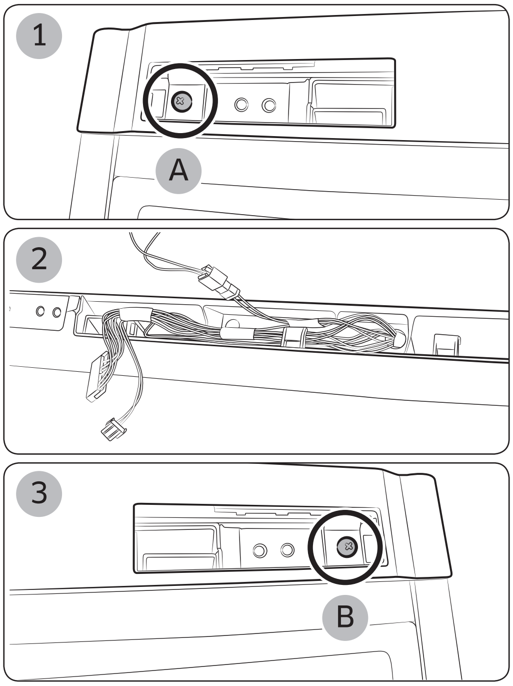

13. After removing a Cover control (1), switch the Wire door (2) direction to opposite side on Fridge Door (Display model only).
Assemble the Cover-Control with Screw (A) like a Picture (3).

⚠ **CAUTION**

Be careful not to injure yourself during operation.

⚠ **CAUTION**

Be careful not to damage the wire during operation.

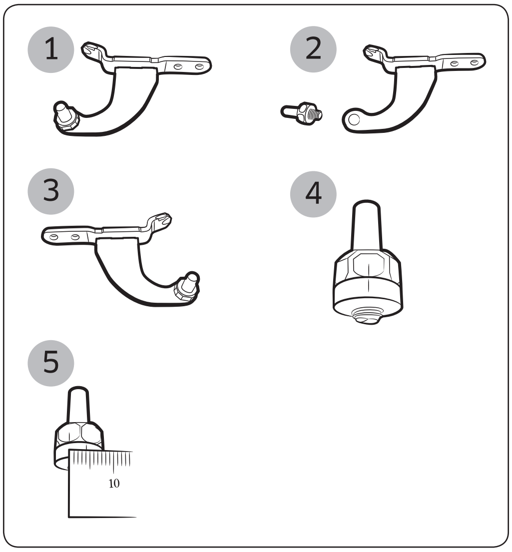

14. (1) Not easy to separate the Top hinge shaft , So should disassemble the shaft before removing the top hinge.

    (2) Use 11 mm wrench to separate the Top hinge shaft.

    (3) Flip the Top hinge and reattach the Top hinge shaft by hands

    (4) Make a line Top hinge and shaft.

    (5) Use a 11 mm wrench to adjust the gap by more than 4 mm between the marking line (4) and the hinge shaft.

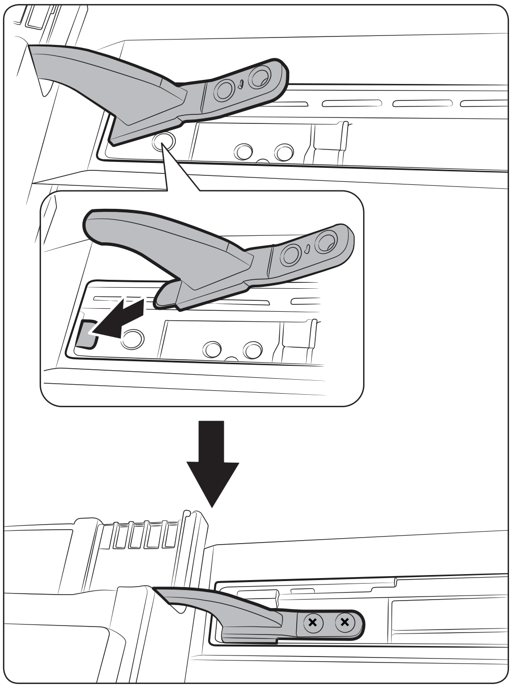

15. Insert the Top hinge to make the hole a little bigger and then put out the Top hinge to assemble the Fridge door.

Assemble step

- Assemble the Top hinge on the Fridge door.
- Assemble the Middle hinge on the Fridge door.
- Insert the Top Hinge on the Cabinet.
- Assemble the screw.

- Make sure that the screws are screwed tight.

Reversing the door (optional)

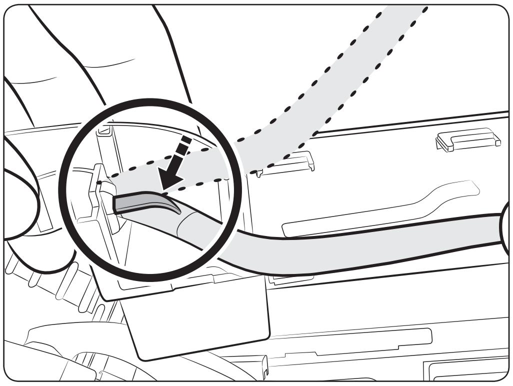

16. Change the Wire door direction to opposite side.

Connect the wire and then insert it into the Cover-Control.

Insert the wire into the Cover Hinge.

(Make sure the white band on the wire is secured to the cover hinge hook.)

And then fold the fixer not todisassemble as below picture.

⚠ **CAUTION**

Be careful not to damage the wire during operation.

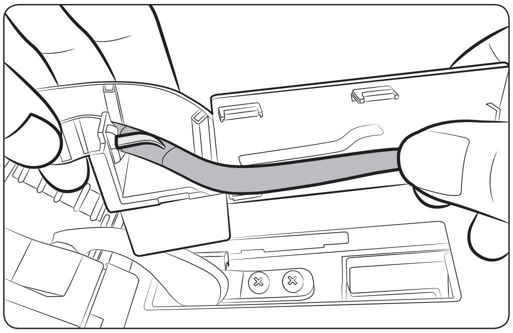

17. Insert the wire between ribs of the Cover Hinge as below picture.

⚠ **CAUTION**

Be careful not to damage the wire during operation.

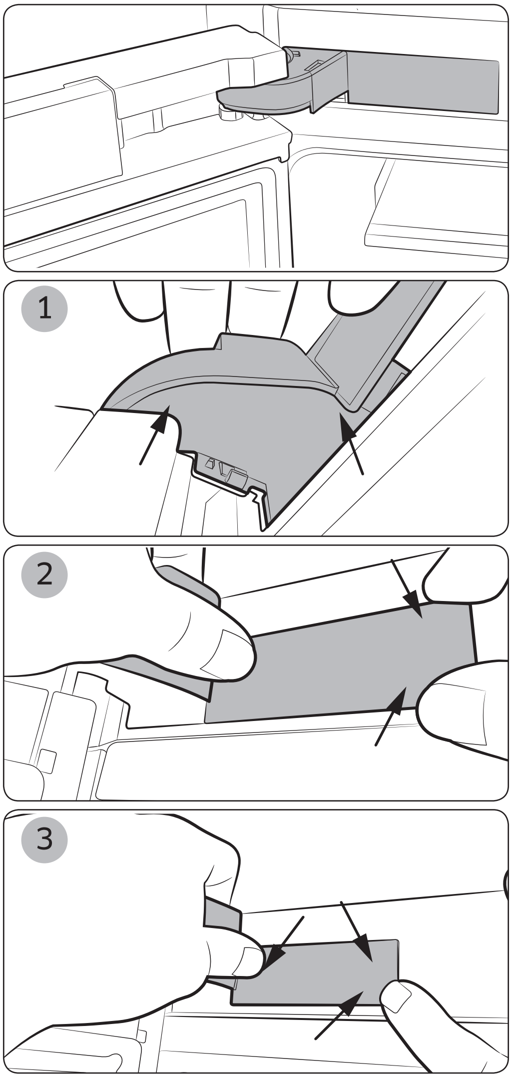

18. Assemble the Cover Hinge as below picture.

⚠ **CAUTION**

Be careful not to damage the wire during operation.

Reversing the door (optional)

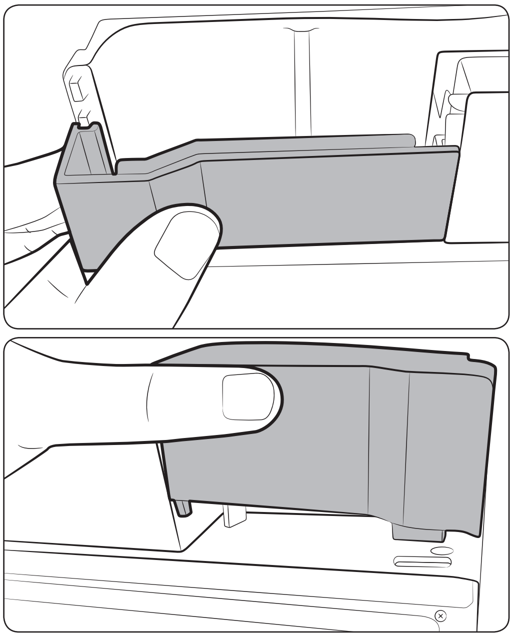

19. Assemble the Cap Space Door (additional part) on back side.

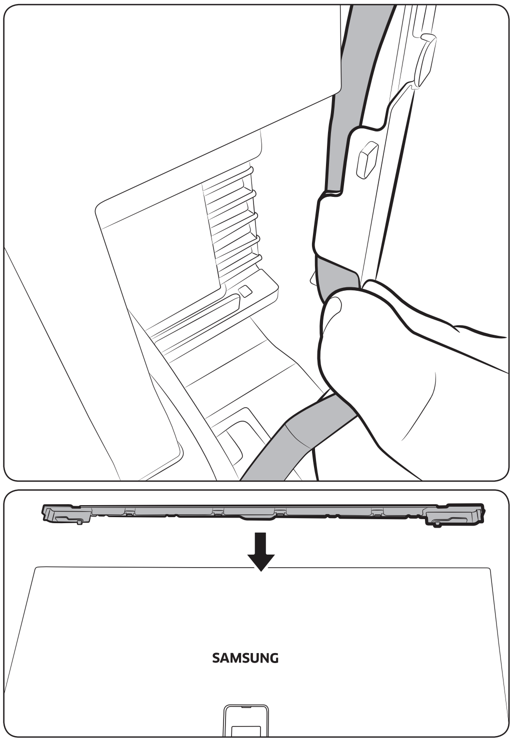

20. Insert the Cover Wire Door on the top of Fridge door and then push it to assemble completely.
Check the wire position that should be located the back side of Cover Wire Door.

⚠ **CAUTION**

Be careful not to damage the wire during operation.

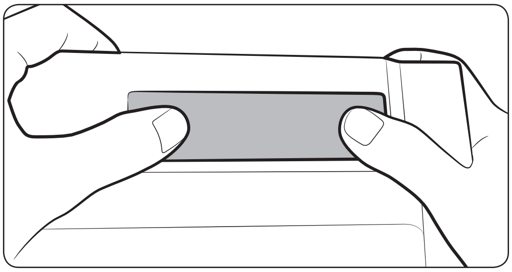

21. Assemble the Cap Control.

Troubleshooting

PROBLEM	SOLUTION
The appliance is not operating at all or the temperature is too high.	• Check if the power plug is correctly connected. • Is the temperature control on the front panel correctly set? • Is the appliance in direct sunlight or located near a heat source? If so, it may not be able to cool as well. Please put it in a place that is out of direct sunlight and not near a heat source. • Is the back of the appliance too close to the wall? If so, it may not be able to cool sufficiently. Keep it an appropriate distance from the wall. • Is there too much food inside so that the food is blocking the outlet vent? To keep the refrigerator at a suitable temperature, do not fill the refrigerator with too much food.
The food in the refrigerator is frozen.	• Is the temperature control on the front panel set to the coldest temperature? • Is the surrounding temperature too low? • Did you store the food with a high water content in the coldest part of the fridge?
There are unusual noises.	• Check if the appliance is installed on a stable and even floor. • Is the back of the appliance too close to the wall? • Have any foreign objects fallen behind or under the appliance? • Is the noise coming from the compressor in the appliance? • A ticking sound occurs when the various accessories contract or expand.
The front corners and sides of the appliance are warm and condensation starts to form.	• Heat-proof pipes are installed in the front corners of the appliance to prevent condensation from forming. When the surrounding temperature rises, this may not always be effective. However, this is not abnormal. • In very humid weather, condensation may form on the outer surface of the appliance when the moisture in the air comes into contact with the cool surface of the appliance.
You can hear a liquid bubbling in the appliance.	• This is the refrigerant, which cools the inside of the appliance.

PROBLEM	SOLUTION
There is a bad smell inside the appliance.	• Is there any spoiled food inside of the refrigerator? • Make sure that strong smelling food (for example, fish) is wrapped so that it is airtight. • Clean out your refrigerator periodically and throw away any spoiled food. When cleaning the inside of the fridge, store food elsewhere and unplug the appliance. Wipe with a dry dishcloth after 2-3 hours and then circulate air inside the refrigerator.
There is a layer of frost on the appliances walls.	• Are the air outlet vents blocked by food stored inside the refrigerator? • Space the food out as much as possible to improve ventilation. • If the freezer drawer is not completely closed or is blocked, humidity from outside may enter and cause severe frost to form.
Condensation forms on the inside wall of the appliance and around vegetables.	• Food with a high water content is stored uncovered with a high humidity level or the door has been left open for a long time. • Store the food with a cover or in sealed containers.

Circuit Diagram

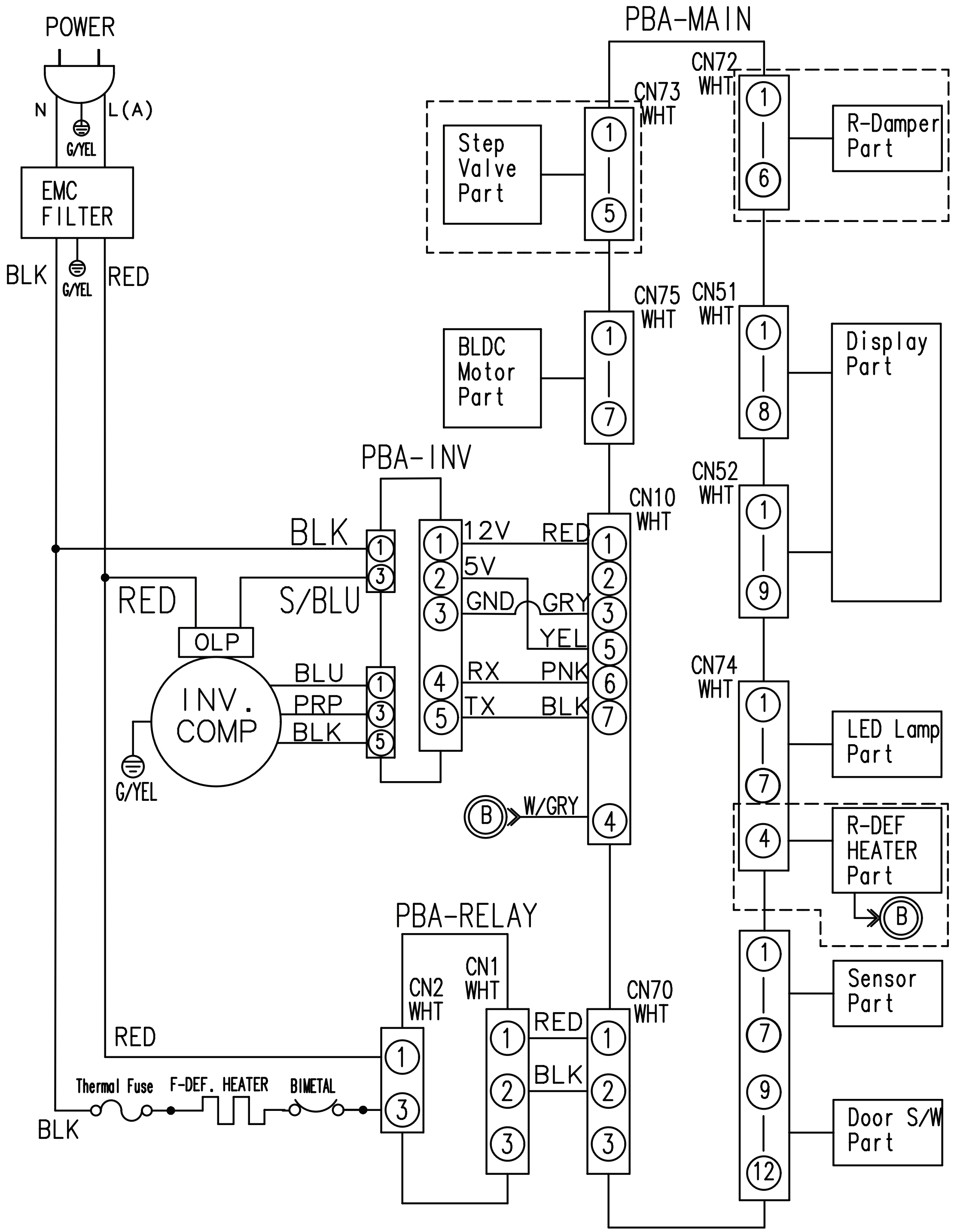

Kitchen Fit Install (RB33/36* models)

Install Kit

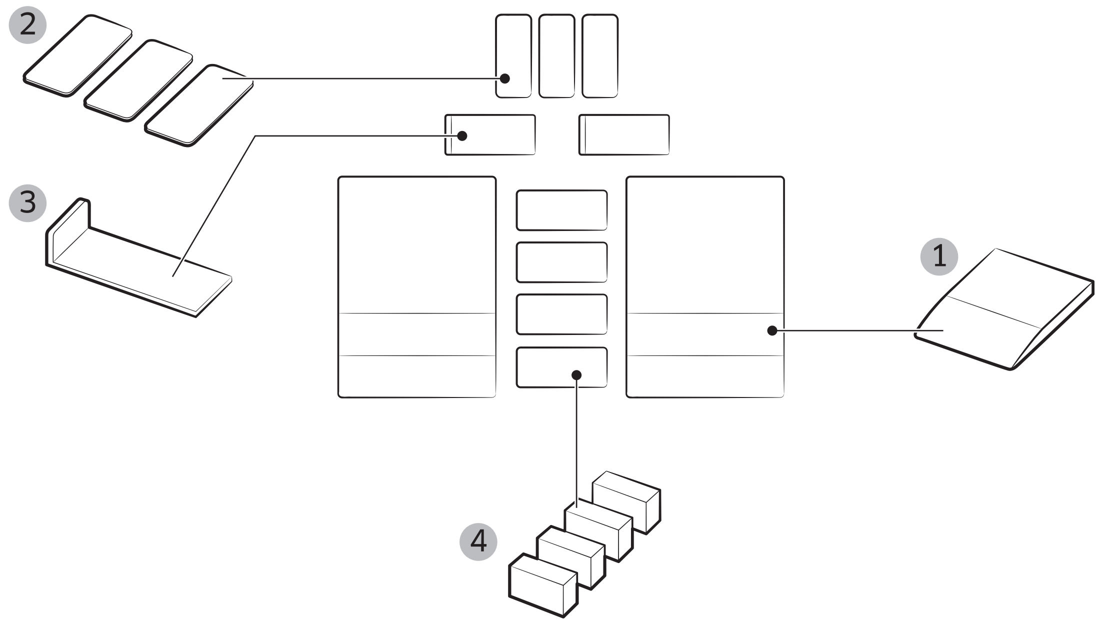

Assy Install Kit			
No	**Part Name**	**Part Code**	**Quantity(PC)**
1	GUIDE	DA61-10557A	2
2	SHEET B	DA63-08121A	3
3	ASSY COVER BASKET	DA97-15853A	2
4	SEAL CUTT FOAM PE	DA62-01136X	4

Kitchen Fit Install (RB33/36* models)

Dimensions

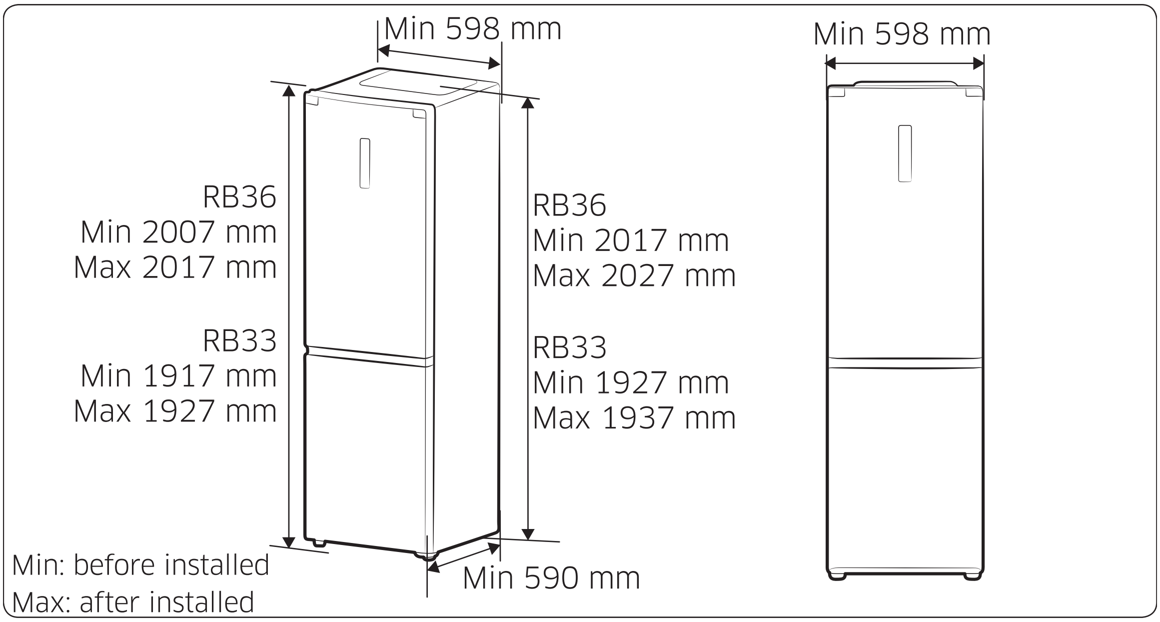

Recommended Dimensions for Energy Efficiency

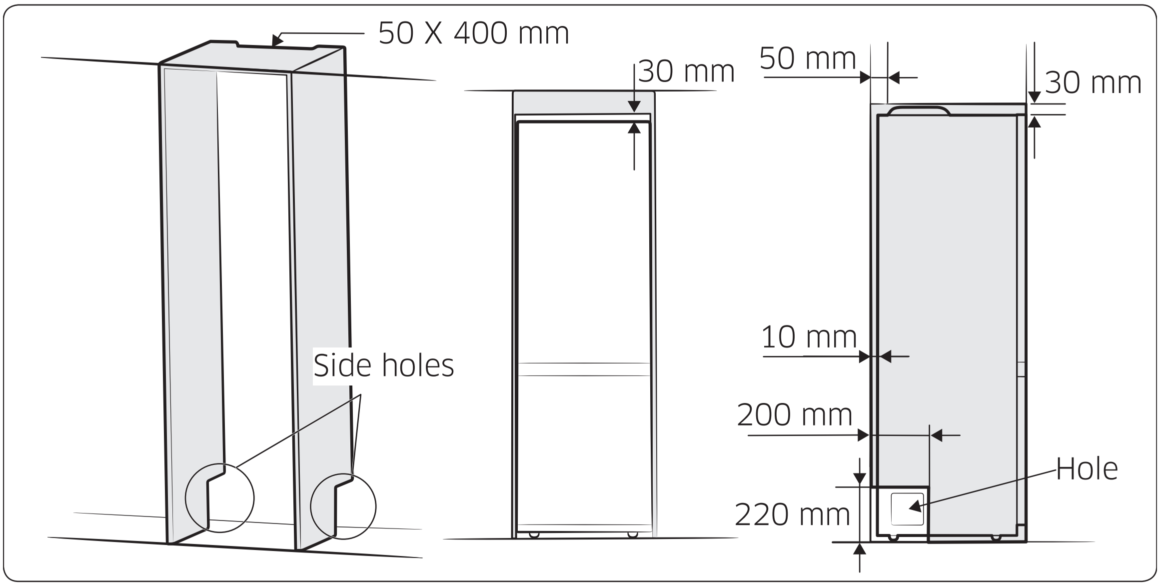

- When the product is installed with cabinet, it is recommended to install refrigerator with clearance and the holes of cabinet as described above.
- A reduced size of side holes will not restrict the function of appliance but it will make the refrigerator consume more energy than the rated energy consumption value.

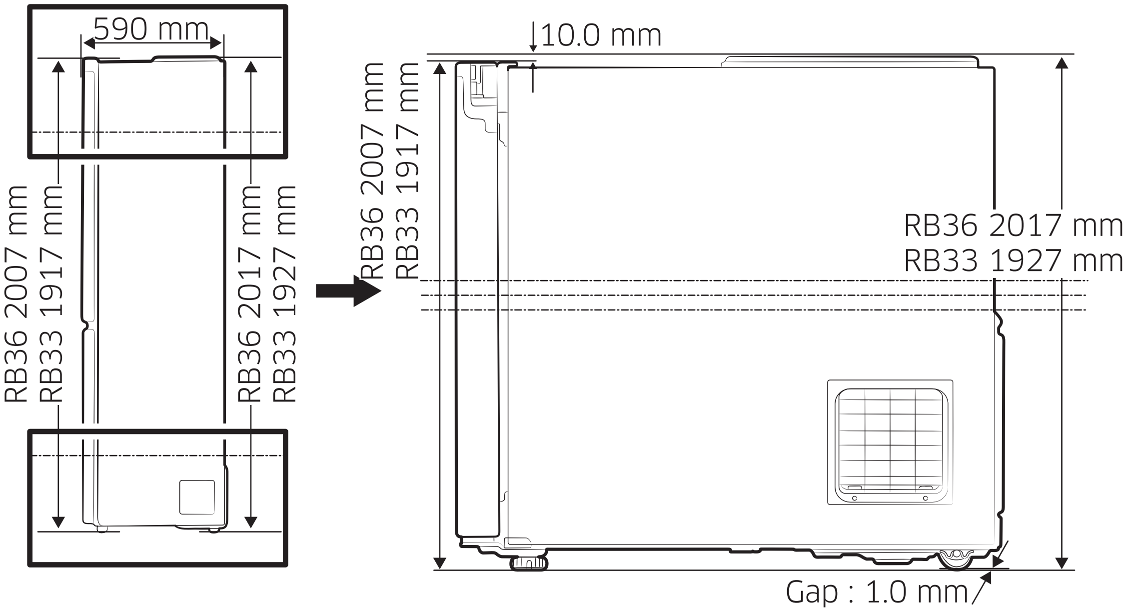

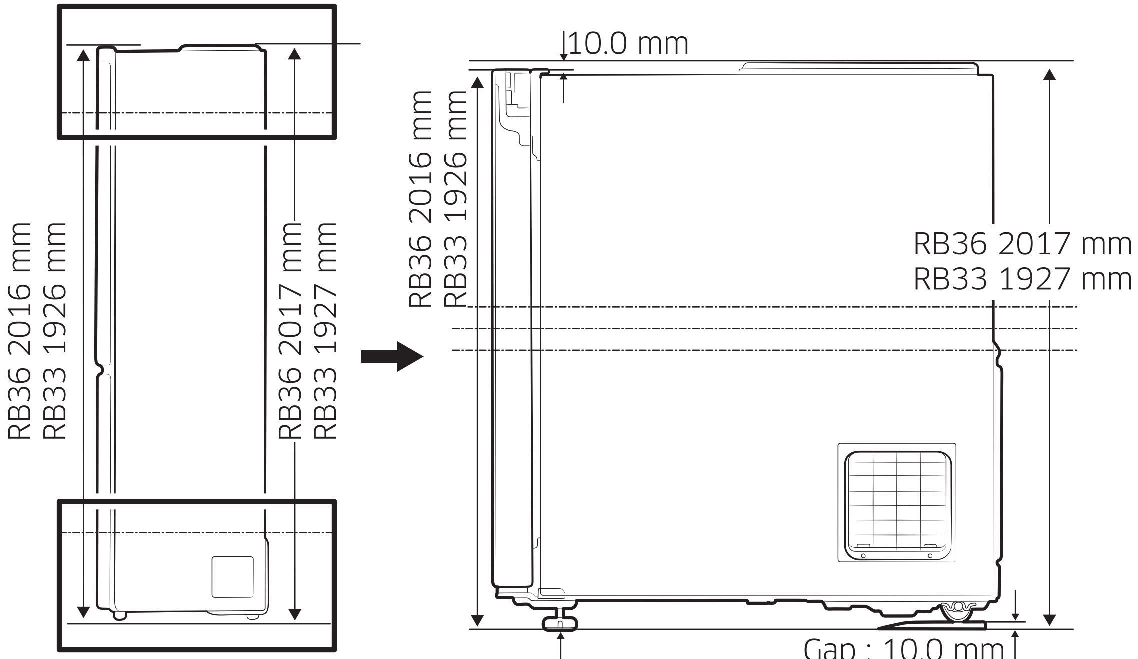

Turn the front leg clockwise by 9.0 mm (8 turns).

Kitchen Fit Install (RB33/36* models)

Installation

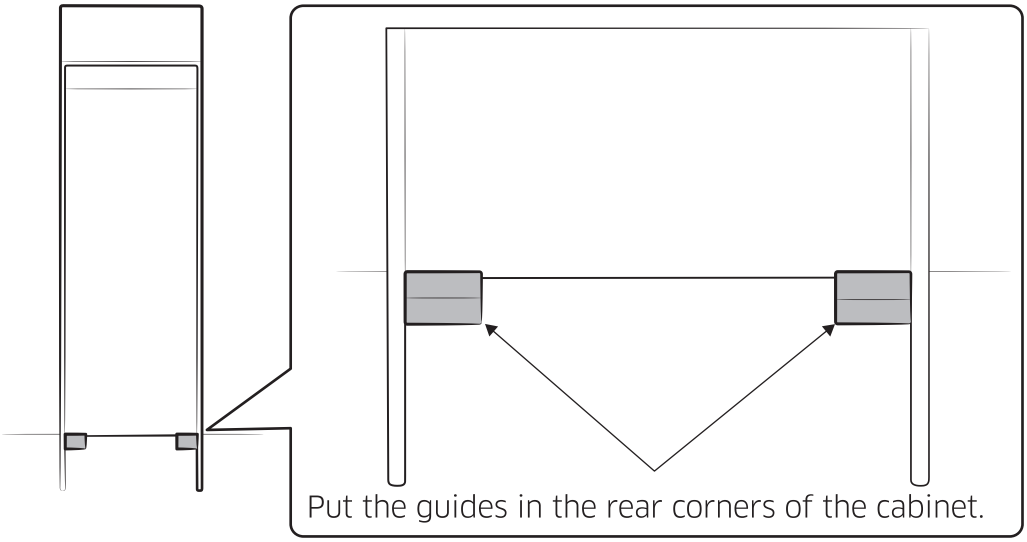

⚠ **CAUTION**

- Unpack the product package, and keep the packaging material out of children's reach.
- Take caution when inserting the product into the cabinet or opening the door because your fingers may be caught.
- Do not let the product stand on the power cable when installing into the cabinet.
  - Damaged cables may cause fire or electric shock.
- After placing the product, plug the power cable into the wall socket.
- The guides included in the Install Kit are used for fitting the cabinet. Do not use for other purposes.
- If do not install as provided method, the Energy will be increased.

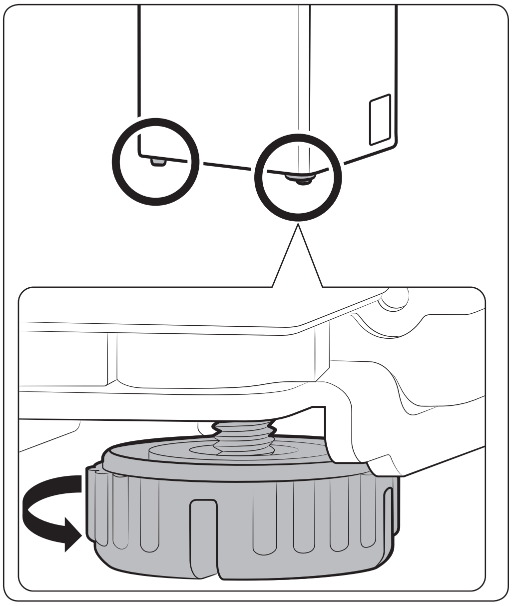

1. Turn clockwise to loosen the leg by 9.0 mm(8 turns).

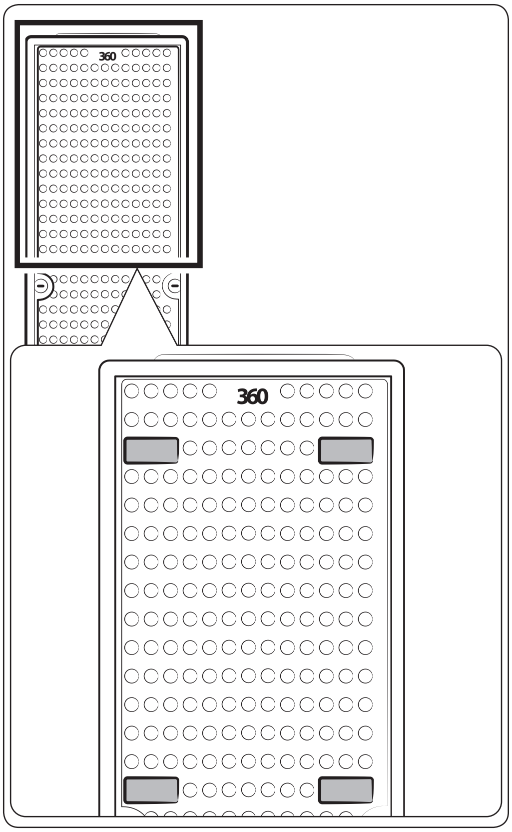

2. Put the provided Foam PE on 4 places at the rear of the product.

Kitchen Fit Install (RB33/36* models)

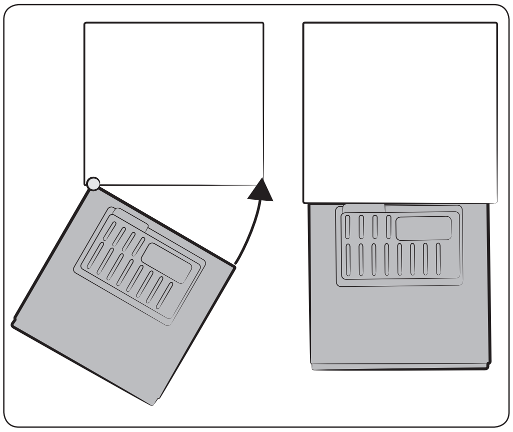

3. Align the left edge of the product with the left wall of the cabinet, and turn the right edge of the product to the right wall of the cabinet as shown.

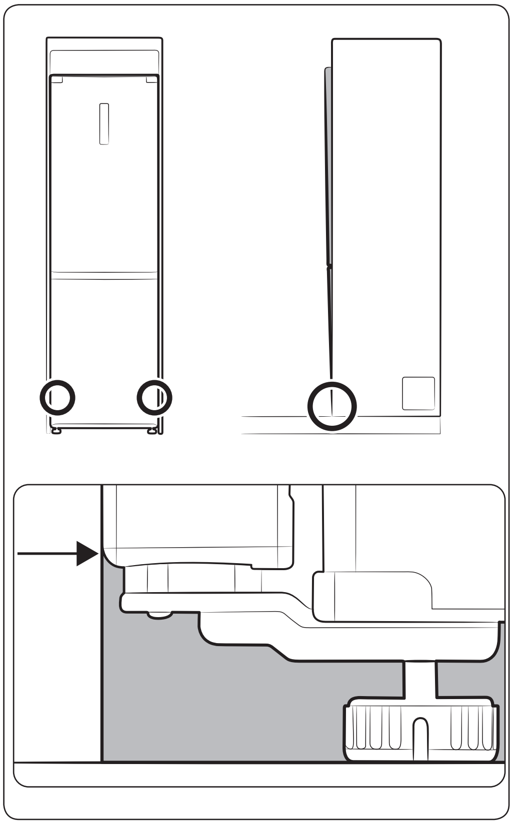

4. Insert the product into the cabinet so that the bottom of the product is in line with the bottom of the cabinet.

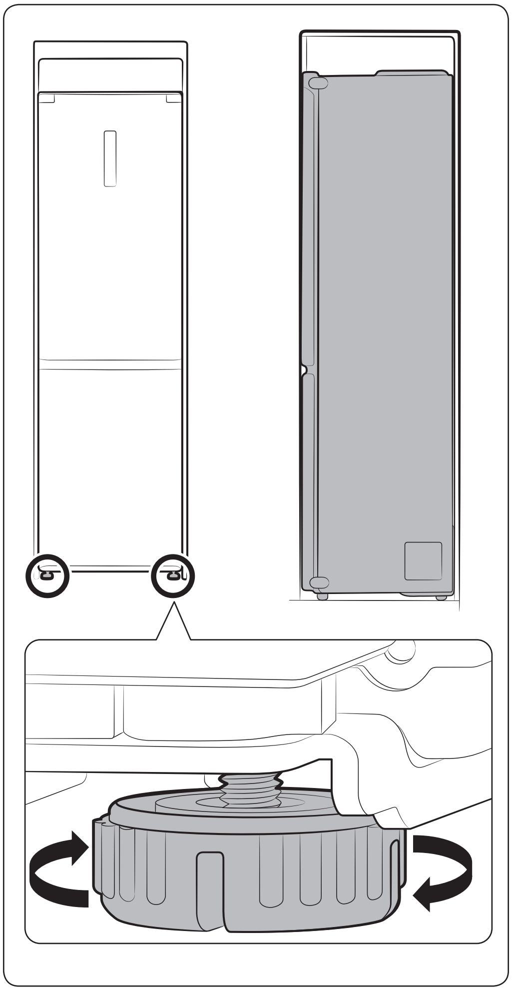

5. Adjust the leveling legs to keep the product and cabinet in line.

- If the upper area of the product protrudes: Turn the legs clockwise to level.
- If the upper area of the product collapses: Turn the legs counter clockwise to level.

Kitchen Fit Install (RB33/36* models)

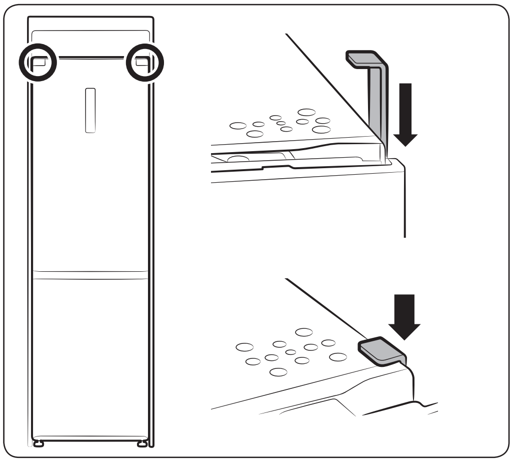

6. Insert the provided '¬'-shaped accessory on either side of the refrigerator between the cabinet and the refrigerator as shown to fill the gap.

- You can use the provided "SHEET B" to fill the gap against either side wall.

Memo

Memo

Memo

Ambient Room Temperature Limits

This refrigerator is designed to operate in ambient temperatures specified by its temperature class marked on the rating plate.

Class	Symbol	Ambient Temperature range (°C)	
		IEC 62552 (ISO 15502)	ISO 8561
Extended Temperate	SN	+10 to +32	+10 to +32
Temperate	N	+16 to +32	+16 to +32
Subtropical	ST	+16 to +38	+18 to +38
Tropical	T	+16 to +43	+18 to +43

Internal temperatures may be affected by such factors as the location of the fridge/freezer, ambient temperature and the frequency with which you open the door.

Adjust the temperature as required to compensate for these factors.

English

Correct Disposal of This Product
(Waste Electrical & Electronic Equipment)

(Applicable in countries with separate collection systems)

This marking on the product, accessories or literature indicates that the product and its electronic accessories (e.g. charger, headset, USB cable) should not be disposed of with other household waste at the end of their working life. To prevent possible harm to the environment or human health from uncontrolled waste disposal, please separate these items from other types of waste and recycle them responsibly to promote the sustainable reuse of material resources.

Household users should contact either the retailer where they purchased this product, or their local government office, for details of where and how they can take these items for environmentally safe recycling.

Business users should contact their supplier and check the terms and conditions of the purchase contract. This product and its electronic accessories should not be mixed with other commercial wastes for disposal.

Contact SAMSUNG WORLD WIDE

If you have any questions or comments relating to Samsung products, please contact the SAMSUNG customer care center.

COUNTRY	Custom Care Center	WEBSITE
CYPRUS	8009 4000 only from landline, toll free	www.samsung.com/gr/support
GREECE	80111-SAMSUNG (80111 726 7864) only from land line (+30) 210 6897691 from mobile and land line	www.samsung.com/gr/support
PORTUGAL	800-SAMSUNG (800.7267864)	www.samsung.com/it/support
Tropical	808 20 7267	www.samsung.com/pt/support
SPAIN	34902172678	www.samsung.com/es/support

DA68-03174M-03